بسم الله الرحمن الرحيم

ކުޅުދުއްފުށި ސިޓީ ކައުންސިލްގެ އިދާރާ

ކުޅުދުއްފުށި، ދިވެހިރާއްޖެ

މަސައްކަތާ ބެހޭ މަޢުލޫމާތު

ތަޢާރަފު

މިއީ 2025 ވަނަ އަހަރުގެ އިންޓަރ ސްކޫލް އެތުލެޓިކްސް މީޓް، ގްރޭންޑްސްޓޭންޑް ފަރާތެއް ހޯދުމަށް ބޭނުންވާތީ އެކަމަށް ޝައުޤުވެރިވާ ފަރާތްތަކަށް މަޢުލޫމާތު ދިނުމަށް ތައްޔާރުކޮށްފައިވާ ކަރުދާހެކެވެ.

މަސައްކަތުގެ ތަފްސީލު

1. " އިންޓަރ ސްކޫލް އެތުލެޓިކްސް މީޓް" ގެ މަޢުލޫމާތު

1.1. މުބާރާތް ބޭއްވޭ ތާރީޚް

- އަހަރު / މަސް: 21 ޖޫން 2025 (މުބާރާތް ފެށޭ ތާރީޚް ބަދަލުވުމަކީ އެކަށީގެންވާ ކަމެކެވެ)
- މުބާރާތުގެ މުއްދަތު: 6 ދުވަސް (ބައިވެރިވާ ޓީމްތަކުގެ އަދަދަށް ބަލައި ބަދަލު އައުން އެކަށީގެންވާނެއެވެ.)
- މުބާރާތް ކުރިއަށްދާ ވަގުތު: 07:00 ން 10:00 ށް، 16:00 ން 18:30 ށް. (ވަގުތު އިތުރުވުން އެކަށީގެންވޭ)

1.2. މުބާރާތް ބޭއްވޭ ތަން

- ކުޅުދުއްފުށި ސިޓީ ސްޓޭޑިއަމް

2. ސިޓީ ކައުންސިލުގެ މަސައްކަތާއި ފޯރުކޮށްދޭނެ ތަކެތި

2.1. ޝަރަފްވެރި މެހެމާނުން ހަމަޖެއްސުން

2.2. ފުރުމުގެ ރަސްމިއްޔާތު އަދި ނިންމުމުގެ ރަސްމިއްޔާތުގެ އެމްސީ ހަމަޖެއްސުން

2.3. މުބާރާތް ކުރިއަށްދާ ވަގުތުތަކުގައި ބޭނުންވާ 5 އެނައުންސަރުން ހަމަޖެއްސުން.

2.4. މުބާރާތް ކުރިއަށް ގެންދިއުމަށް ބޭނުންވާ 40 އޮފިޝަލުން ހޯދުން

652 8831 | info@kulhudhuffushicity.gov.mv | www.kulhudhuffushicity.gov.mv | @kfcitycouncil

2.5. މުބާރާތް ޤާއިމް ކުރުން.

2.6. ދިވެހި ރެޑް ކްރެސެންޓް އަދި ކުޅުދުއްފުށި ރީޖަނަލް ހޮސްޕިޓަލް ޑޮކްޓަރުން މުބާރާތުގެ ދުވަސްތަކަށް ޓީމް ހަމަޖެއްސުން.

2.7. މުބާރާތް ހިނގަމުންދާ ވަގުތު ސެކިއުރިޓީ ބެލެހެއްޓުމަށް ދިވެހި ފުލުހުންނާއި ކަމާބެހޭ ފަރާތުގެ އެހީތެރިކަން ހޯދުން.

2.8. މުބާރާތަށް ވޮލަންޓިއަރުން ތަމްރީނު އަދި އެސޯސިއޭޝަންގެ އެކްރެޑިޓޭޝަން، ކާން އަދި ޓްރާންސްޕޯޓް ހަމަޖެއްސުން

2.9. މީޑިއާ ކަވަރުކުރުން (ސޯޝަލް މީޑިއާގައި ޕޯސްޓް ކުރަންޖެހޭ ފޮޓޯއާއި އެނިމޭޝަން ޕޯސްޓަރުތައް ތައްޔާރުކުރުން).

2.10. މުބާރާތުގެ ޓީޝާޓުތަކާއި ބޭނުންވާ ބެނަރުތައް ޗާޕުކުރުން

2.11. މުބާރާތުގެ ފެށުމުގެ ރަސްމިއްޔާތާއި އަދި ނިންމުމުގެ ރަސްމިއްޔާތުގެ ޕްރޮގްރާމް ތައްޔާރު ދިނުން

2.12. ފަސްޓް އެއިޑް ޚިދުމަތް ބޭނުންވާ ވަގުތު ފޯރުކޮށްދިނުން

3. މަސައްކަތާއި ހަވާލުވާ ފަރާތުގެ ޒިންމާ

3.1. ޕްރޮޕޯސަލްގައި ޖުމްލަ އަގު ބޭނުންވާ ބަޖެޓް ދެއްކުން. (ކައުންސިލުން ބަޖެޓް ޕްރޮވައިޑްކުރާނަމަ، ބަޖެޓް ސްޕޮންސަރުން ގެންދިއުމާއި ގެނައުމުގެ އިންތިޒާމް ހަމަޖައްސާނީ މަސައްކަތާއި ހަވާލުވާ ފަރާތުންނެވެ.)

3.2. މާސްޓަރސް އެތުލީޓުން ބޭނުންވާ ބަޖެޓް ހުށަހަޅަންވާނެއެވެ. ބަޖެޓްގެ ތަފްސީލުގައި 18 ދުވަސް، 18 ދުވަސް. ބަޖެޓް އަގާނީ ދަރަޖެ ޓޮޕް ހާއި ކުރު ސަލާމަތީ ނުވަތަ ޗިން ބަޖެޓްކޮށްގެންނެވެ. އަދި ކަމު އަވަސް ބަޖެޓްކޮށްގެން 3 ފަރާތުގެ ޗިއްޗިޔަރުންނަށްވާނެއެވެ. މިބަޖެޓް އުފުލަން ބޭނުންވާ ބަޖެޓް ކުރިއަށް މަސައްކަތާއި ހަވާލުވާ ފަރާތުންނެވެ. ބަޖެޓް އަގާނީ ކައުންސިލުން ދައްކާނެއެވެ. ބަޖެޓް އަޅަންވާނީ ވިޔަފާރި ފޯރުކޮށްދޭ ވިލާސާ ތަރުތީބު ފުރިހަމަކުރެވޭނެއެވެ.

3.3. ބަޖެޓުގެ ކުރިމަތީގައި މަހީގައި 18 ދުވަސް، 3 ދުވަހުގެ ކަންކަން ބަޔާނެއް ހޯ ނަގާނެހެން ހަރުދަނާކުރަންވާނެއެވެ. މިބަޔާ ޕްރިންޓް ކުރާނީ މަސައްކަތާއި ހަވާލުވާ ފަރާތުންނެވެ.

3.4. މުބާރާތް ކުރިއަށްދާ ވަގުތު ދިމާވާ ކަންކަން ހައްލުކުރުމަށް މަސައްކަތާއި ހަވާލުވާ ފަރާތުގެ 5 ޓީމުވެރިން އަބަދުވެސް މުބާރާތް ކުރިއަށްދާ ތަނުގައި ހާޒިރުވެ ތިބެންވާނެއެވެ.

3.5. ކުޅުމުގެ ބަރާގައި އެތުލީޓުން ދިމާވާ ހަރަކާތް އަރިހަށްދިޔުމަށް ސްޓްރެޗަރ އާއި ސްޓްރެޗަރ އުފުލުމަށް މަދުވެގެން 4 ޓީމުވެރިން މުބާރާތް ކުރިއަށްދާ ވަގުތު ތިބެންވާނެއެވެ.

.3.6 މުބާރާތް ކުރިއަށްދާ ސަރަހައްދުން މުބާރާތުގެ އެތުލީޓުންނާއި އޮފިޝަލުންނަށް ފެން ލިބޭނެ އިންތިޒާމް ހަމަޖެއްސުމަށްޓަކައި 10 ލީޓަރު ސްޓޭޝަން ޤާއިމު ކުރަންވާނެއެވެ. ފެން މިއިދާރާއިން ފޯރުކޮށްދެވޭނެއެވެ. (ފެން މިއިދާރާއިން ފޯރުކޮށްދެނީ 5 ލީޓަރު ފުޅިގައި) ކޮންމެ ލީޓަރު ސްޓޭޝަނެއް ގައި ފެން ބަހައްޓަންވާނީ ކޫލަރަކު އަދި އައިސް އަޅާފައެވެ. އަދި މުބާރާތް ކުރިއަށްދާ ވަގުތު ތަކެއްގައި ކޫލަރުން ފެން ހުސްވުމާ ބަލައި ރީފިލް ކުރަމުން ގެންދަންވާނެއެވެ.

.3.7 ލީޓަރު ސްޓޭޝަނުން ޑިސްޕޯސަބަލް ކަޕުތަށް ތަށި ލިބޭން ހުށަހަޅަންވާނެއެވެ. މުބާރާތުގައި ސިންގަލްޔޫސް ޕްލާސްޓިކް ބޭނުން ނުކުރަންވާނެއެވެ.

.3.8 މުބާރާތަށް ހާއްސަ އޭޓިއާ ތަވާއެއް ތައްޔާރުކުރަންވާނެއެވެ. ތަވާއިގެ ރިކޮޗެންގެ ގެދުމުގެ ކުރިން ތަވާއިގެ ދިރިކޮށް ކައުންސިލަށް ހިއްސާކޮށް އެޕްރޫވަލް ހޯދަންވާނެއެވެ. ތަވަ ކިޔަންވާނީ ތަވަކިއްމުގެ ދާއިރާގައި ތާއްޗާގައި ފުސްހާބު އުސް މަސްއޫލު ފަރާނާނަކެވެ. ތަވަކިއްމަން ހަމަޖެއްސޭ ފަރުނާއި ބޭރު މަސްއޫލާގެ ފައިސާލު ކުރުމުގެ ކުރިން ކައުންސިލާއި ހިއްސާކޮށް އެޕްރޫވަލް ހޯދަންވާނެއެވެ. މިގޮތުން އިއުލާން މުބާރާތް ފެށުމުގެ 15 ދުވަސް ކުރިން ތަވާއިގެ ރިކޮޗެންގެ މިއިދާރާއަށް ހުށަހަޅަން ވާނެއެވެ.

.3.9 20 ކައިޗު ފޯލްޑް ބެންޗުސް މިއިދާރާއިން ފޯރުކޮށްދީފައިވުން ސްޓޭޖުއަދިގައި މިއިދާރާއިން ކަނޑައަޅާ ތަންތަނުގައި ބަހައްޓަންވާނެއެވެ. މިތަކެތި ހުސްނަގާ ސްޓޭޖު ހަރުކުރުމާ ފަސޭހައިން ބެލެހެއްޓޭ ގޮތަށެވެ.

.3.10 މުބާރާތުގެ ފުރުމުގެ ރަސްމިއްޔާތާއި، ނިންމުމުގެ ރަސްމިއްޔާތާ އަދި މުޅި މުބާރާތް ކުރިއަށްދާ ވަގުތުތަކުގައި ބޭނުންވާ ސައުންޑު ހަމަޖައްސަން ވާނެއެވެ. މުބާރާތް ކުރިއަށްދާ ވަގުތު ސްޓޭޖުއަށްގެ އިތުރުން ފަރާމުގައި ޤާއިމު ކުރާވާ ބެންޗުތަކާ ހަމައަށް ސައުންޑު ސިސްޓަމް ދިވެހިވާނެއެވެ. މިކަމަށްޓަކައި ބެންޗުތަކާ ކައިރީ ސްޕީކަރ ބަހައްޓަންޖެހޭ ނަމަ އެއިންތިޒާމް ހަމަޖެއްސަން ވާނެއެވެ. އަދި ފުރުމުގެ ރަސްމިއްޔާއި ނިންމުމުގެ ރަސްމިއްޔާތުގެ ތަރުތީބު ވާ ސަރަހައްދުގައި ކުރިއަށް ގެންދެވޭނޭ، އެކަމަށް އެކަށީގެންވާ ސައުންޑު ހަމަޖައްސަންވާނެއެވެ.

.3.11 މަސައްކަތަށް ބޭނުންވާ ހުރިހާ ތަކެއްޗާއި އިންތިޒާމްތައް ހަމަޖައްސަންވާނީ މަސައްކަތު ހަވާލުވާ ފަރާތުންނެވެ.

.3.12 މުބާރާތް ކުރިއަށްދާ ސަރަހައްދު ކޮންމެ ދަންފުޅެއް ނިމުމުން ކުނި ނަގައި ސާފުކޮށް އަދި އެސަރަހައްދުގައި ބަހައްޓާ ގެސްޓްހައުސް ބި ދުވުމުގެ ގެސްޓްހައުސް އެއް ކުނި ކުނިކޮށްބަން އެޅަންވާނެއެވެ . (10 ގެސްޓްހައުސް)

4. ފޯޓޯ އަދި ވީޑިއޯ ގްރަފީގެ އިންތިޒާމުތައް ހަމަޖެއްސުން

4.1. ފޯޓޯއިން މުޅި މުބާރާތް ކަވަރކޮށް ކޮންމެ ސެޝަނެއް ނިމި އަނެއް ސެޝަން ފެށުމުގެ ކުރިން، އެ ސެޝަނުގެ މަދުވެގެން 150 - 200 ދުވުމުގެ އަދަދަކަށް ފޯޓޯ ކައުންސިލާއި ހިއްސާކުރުން.

4.2. މުބާރާތް ކުރިއަށްދާއިރު، ރީލްސް އަދި ސްޓޯރީ އަދި ބޭނުންވާ ވީޑިއޯ (ޑްރޯންޝޮޓް ކޮށް) ޕޯސްޓްކުރަންވާނެއެވެ.

4.3. ފޮޓޯތައް ހިއްސާކުރާއިރު އުމުރުފުރާތަކާއި އިވެންޓްތައް ވަކިވަކިން ކެޓަގަރައިޒް ކުރުން.

4.4. މުބާރާތުގެ ރެކޯޑް އަދި ފަހުމީ ރެކޯޑް ހާސިލް އެތުލީޓުންގެ ޕޯޓްރޭޓް ފޮޓޯއެއް، ސެޝަން ނިމުމުން ކައުންސިލާއި ހިއްސާކުރުން.

4.5. މުބާރާތް ނިމުމުން 3 – 5 މިނެޓުގެ ދުވުމުގެ ދިގުމިނުގައި މުބާރާތުގެ ހައިލައިޓްސް ވީޑިއޯއެއް ޑްރޯން ފުޓޭޖް، އެޑިޓިން އަދި ކަލަރިން ސަބްޓައިޓިލް ހިމެނޭގޮތަށް ތައްޔާރުކޮށް، 7 ދުވަހުގެ ތެރޭގައި ކައުންސިލާއި ހިއްސާކުރުން.

4.6. ޓްރެކް އިވެންޓްތަކުގެ ނިމޭތަނާއި ގުޅޭ ސްލޯމޯޝަން އަދި ފުލް އެކްޝަން ހިފާނުން ކޮންމެ އިވެންޓެއް ކަވަރުކުރުން

4.7. މީގެ އިތުރުންވެސް މުބާރާތާއި ގުޅިގެން ރަސްމިއްޔާތުގައި ކުރިމަތި ޖީނަރޭޝަނެއް، ހިންގާ އިތުރު ހަރަކާތްތަކާއި، ވެފާނެންނަން މަރުޙަލާ ކުރުން ފަދަ މުހިންމު ކަންކަން ފޯޓޯގެ ޖަރީއާއިން ސީދާ ކައުންސިލަށް ފޮޓޯގްރަފީންނަށް މަސައްކަތް ހަވާލުވާ ފަރާތުގެ ޒިންމާއެއް.

4.8. އަދި އެތުލެޓިކްސް މުބާރާތަށް ދިޔަ އިވެންޓްތަކާއި އެއްވަގުތެއްގައި ކުރިއަށްދާ މުބާރާތްތައް ކަވަރު ހުރިހާ އިވެންޓްތައް ކަވަރާ ގޮތަށް ފޯޓޯ ނެގުމުގެ އިންތިޒާމު ހަމަޖެއްސަންވާނެއެވެ.

5. މުބާރާތުގެ ޓައިމްކީޕިންގް ހެންޑްލާއި ހަވާލު ރިޒަލްޓްބޯޑް ހަމަޖެއްސުން (100 މީޓަރަށް)

5.1. ހެންޑްލުގެ ރިޒަލްޓްބޯޑް ފެނޭގައި ހިމެނޭ ޓައިމްކީޕަރެއް، ކަރާޓާފައި ޓަމް ބިހެއް، ފެނޭބ ކާކެއް އަދި ޓޭބަލް/ހިޔާ ފެނޭބެއް.

5.2. ހަވާލުގެ ރިޒަލްޓްބޯޑްގައި ހެދިޔާ ފެނޭ (3 ކޯޓި، 2 ޓޭބަލް) އަދި ޓެންޓު ފެނޭބެއް.

5.3. ރިޒަލްޓްބޯޑް ތަރުތީބުކޮށް ކައުންސިލުން ކަނޑައަޅާ ތަނަކަށް ހެންޑްލު 08:00 ން އަދި ހަވާލު 17:00 ން ގެންގޮސްދޭންވާނެއެވެ. އަދި ރިޒަލްޓްބޯޑް ގައި ބޭނުންކުރާ ތަކެއްޗަކީ މުއްދަތު ހަމަވާން ކައިރިވެފައިވާ ނުވަތަ މުއްދަތު ހަމަވެފައިވާ ތަކެއްޗަށް ވެގެން ނުވާނެއެވެ.

5.4. ރިޒަލްޓްބޯޑް ބެހެއްޓުމަށް ކަނޑައަޅާ ތަނެއްގައި ހުރުން ފެންނާ ފިލުވުން ލިބޭނެ އިންތިޒާމު ހަމަޖެއްސުމުގައި ބަހައްޓަންވާނެއެވެ. މީގެ އިތުރުން ޖެނެރޭޓަރަކާ ކަރަންޓާ ތަރި ބަހައްޓަން ވާނެއެވެ.

5.5. މުބާރާތް ކުރިއަށްދާ ވަގުތު ތަކެއްގައި އެޑިޝަނަލްކޮށް ބޮއިމަށް ދޫކުރެވޭ ބޯތަލް ތަކެއްގައި ބަރަފްޖަހާފައިވާނެއެވެ. (ކޯކް، ސްޕްރައިޓް، ފަންޓާ 100 މިލިލިޓަރ).

5.6. މުބާރާތް ކުރިއަށްދާ ވަގުތު ކޮޓެޓާ އަދި ސްކޮޓާ ބޯތަލް އިންތިޒާމް ހަމަޖެހިފައި ހުންނަންވާނެއެވެ. (އަމިއްލަ ބޭނުން ގޮތަށްޓަކައި)

6. މުބާރާތަށް ރަހުން ބޭރުން އަންނަ ޖޫސް ތަކެތި މަޝްރޫބާ ދެންނެވުން

6.1. މުބާރާތަށް ރަހުން ބޭރުން އަންނަ ފިހާރައިތަކުން ވެލްކަމް ގެރިންޓުގެ ގޮތުގައި ދިނުމަށް 800 ޖޫސް ފުޅި (200 – 250 އެމް އެލް ގްރެނީނީ ނުވަތަ ރައުޗް ފަދަ ބޯތަލްޖޫސްގެ 800 ފުޅި، އެޕަލް/އޮރެންޖް ފްލޭވަރ) ހޯދަންވާނެއެވެ.

6.2. އަދި ވެލްކަމްގެރިންޓް ދޭން ހުރި ހަމަޖައްސަންވާނެއެވެ. އަދި ވެލްކަމް ގެރިންޓް ބޭއް ނިމުމުން ފެނިގަތް ކަފުލަބް ހުރަސްވާނެއެވެ.

6.3. ޖީމްބައް ރިސެޕްޝަން، ކަރުނަވާލުން ފެރުކާރަށް ވެލްކަމް ގެރިންޓް ދިނުމަށް ހަމަޖައްސަންވާނެއެވެ.

6.4. ޖީމްބައް ރިސެޕްޝަން ކުރާ ވަގުތު ކަރުނަވާލު އިދާރާއިން ފެރުކާރަށް ވަނަ ޖޫސް އިންތިޒާމް ހަމަޖައްސަން ވާނެއެވެ.

6.5. ޖީމްބައް ރިސެޕްޝަނުގެ އިންތިޒާމް ކުރުމުގައި އެއަރޕޯޓް، އޮޑިޓް ބަނދަރު އަދި އާރޕީއެލް ފަރި ބާރުމިނަށް ގައި ހަމަޖައްސަންވާނެއެވެ. ޖީމްބައް އަންނަ ތަނާއި ސްޓޭޖްއާ ހިއްސާކުރެވޭނެއެވެ. އަދި އެއް ވަގުތުގައި އެއްބަސްކަމަށް ދިނަ ތަނުން ޖީމް ރިސެޕްޝަން ކުރަން ޖެހުމަކީ އެކަށީގެންވާ ކަމަކާއި އެކަމަށް ތައްޔާރުވާންވާނެއެވެ.

6.6. ކަރުނަވާލުން ޒާތީ ފެރުކާރުނިދުމުން ޖީމްބައް އަންނަ ވަގުތުތަކުގައި، މި ޚާއްސަވުމުތަކުގައި ޒާތީ ޖަހަންވާނެއެވެ. ޒާތީ ގެންދިއުމައި ގޮސްއުމަކީ މަސައްކަތަށްވާވާ ފަރާތުގެ ޒިންމާއެކެވެ.

6.7. ބީލަމާއި އަންނަ ފަރާތުގައި، މި ޕްރޮގްރާމުގައި ފޮނުވާ ލައިޓް ފަރުމާކޮށްދޭން މަސައްކަތް 3 ދުވަހަށް، ފުލްޓައިމް ފޮޓޯ ދުވަސް 3 ދުވަހު ލިބެންވާނެއެވެ. މިދުވަހު ލިބެންވާނީ ދުވާލު ސަގާފީ ހުރުމަތަކެވެ.

6.8. ބީލަމާއި އަންނަ ފަރާތުގައި ކުރުމުގައި އެކަށީގެން، އެއްވެސް ބައިވެރިޔާ އަދި އާލާތްތައް ފެށި ބައިވެރިވުމާ ގައި ފެން ލިބޭނެ އިންތިޒާމު ހަމަޖެއްސަން ވާނެއެވެ. ފެން މީހުންނަށް ފުރިހަމަކޮށްދޭންވާނެއެވެ. ފެން ބަހައްޓަންވާނީ ހުރަހަކު އަދާ އައިސް އަޅާފައެވެ. އަދި ޑިސްޕޯސަބަލް ކަރުދާސް ތަށި ބަހައްޓަންވާނެއެވެ. އަދި ކުނި އުކާލަން ޑަސްބިން ބަހައްޓައި، ޑަސްބިން ފުރުނީ ބަދަލު ކުރަންވާނެއެވެ.

7. ސްޓޭޖްއަށް ބޭނުން ފަހައިދޭން ބަހައްޓަން ފާހަގަ ކުރުން

7.1. ބޭނުން ފަހައިދޭން މުއްދަތުގައި ކަނޑައަޅާ ސަރަހައްދުގައި ބަހައްޓަން ޖެހޭނެއެވެ. ބަހައްޓަން ފާހަގަ ކުރާނީ 4ފޫޓު 9 އިންޗި ދިގުމިން ގޮޅި ބިމަށް ޖަހައި ނަގާ ދަމައިގެންނެވެ. ގަޑިއަށް ނަގާ 115 ގޮޅި ޖަހަންޖެހޭނެއެވެ. ގޮޅި ކަރުނަބިލުން ފުރިހަމަކޮށްދޭންވާނެއެވެ. ގޮޅި ޖަހާނީ 15 ފޫޓު ދުރުމިންނެވެ. ނަގާ ދަމާނީ 8 އެވްލެވް އަށް ފެނު ހިމަ ނޫން ނަގައެވެ. ނަގާ ހުރާނީ މަސައްކަތައި ހަމަޖެހޭ ފަރާތުންނެވެ.

8. މުބާރާތް ނިންމުމުގެ ރަސްމިއްޔާތުގެ އިންތިޒާމަށް ހަމަޖެއްސުން.

8.1. ނިންމުމުގެ ރަސްމިއްޔާތުގައި ސްޓޭޖުގައި ބެހެއްޓުމަށް ޕޯޑިއަމް ފުރިހަމަކޮށްދޭންވާނެއެވެ. ޕޯޑިއަމް ބެހެއްޓުމާއި، ޕޯޑިއަމް މަތިން އަދި ސައުންޑް އިންތިޒާމާއި، ޕޯޑިއަމް ގެންދިއުމާއި ގެނައުމުގެ އިންތިޒާމު ހަމަޖައްސަންވާނެއެވެ.

8.2. މުބާރާތް ނިންމުމުގެ ރަސްމިއްޔާތަށް 20 12 X ފޫޓުގެ ޕްލެޓް ސްޓޭޖެއް ތަރައްޤީ ކުރަންވާނެއެވެ. ސްޓޭޖުގެ ފުރަތަމަ (ކުރިމައްޗަށް އިންނަ) 20 8 x ފޫޓު ގެ އުސްމިނަކީ 1 ފޫޓު އުސްމިނެވެ. ސްޓޭޖުގެ ފަހަތު 20 4 x ފޫޓުގެ އުސްމިނަކީ 1.5 ފޫޓު އުސްމިނެވެ.

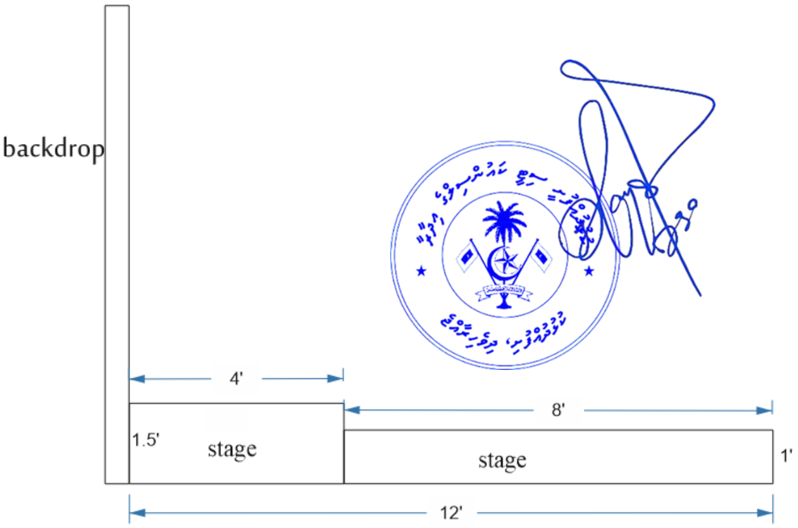

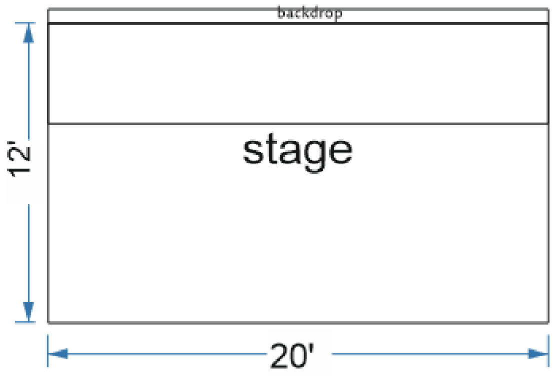

.8.3 ސްޓޭޖު ހެދުމަށް ޕެލެޓް އަދި ސްޓޭޖުގައި އެޅުމަށް ރަތް ކާޕެޓް މިއިދާރާއިން ފޯރުކޮށްދެވޭނެއެވެ. ޕެލެޓް އަދި ރަތް ކާޕެޓް ގެންދިއުމާއި ގެނައުމުގެ ޚިދުމަތް ހަމަޖެއްސަވަންވާނީ މަސައްކަތާއި ހަވާލުވާ ފަރާތުންނެވެ. ސްޓޭޖުގައި 9mm އަށް ވުރެ ތުނި ނޫން ފިލާ އަޅަންވާނެއެވެ. ސްޓޭޖު އަރިމަތީގައި ޕެލެޓްތައް ޓްރޮލީކަރަންބަކާއި ޕްލަގިއުލް ފިލާ ހަރުކުރަން ވާނެއެވެ. އަދި ފިލާގައި ވެސް ކާޕެޓު ލާންވާނެއެވެ. ފިލާ ހޯދާނީ މަސައްކަތާއި ހަވާލުވާ ފަރާތުންނެވެ. މުބާރާތް ނިމުމުން މިފިލާތައް ކައުންސިލާއި ހަވާލުކުރަން ނުޖެހޭނެއެވެ.

.8.4 ސްޓޭޖުގެ ބެކްޑްރޮޕްގެ ހަރުކުރަންވާނެއެވެ. ބެކްޑްރޮޕް އިންނާނީ ޖުމްލަ 5 ފޫޓުހަރުވެ. ބެކްޑްރޮޕްގެ ގޮތުގައި ބޭނުންކުރާނީ ވިނައިލް ސްޓިކަރުގެ ފަހަތުގައި އިންނަ 12 ފޫޓް، 10 ފޫޓްގެ 1 ބެނަރެސް (ޖުމްލަ ބެނަރެސް) އަދި 100މީޓަރ ސްޓިކަރގެ ފަހަތު ކައިރީގައި އިންނަ 4 ފޫޓް 10 ފޫޓްގެ 4 ބެނަރެސްއެވެ. މިބެނަރު ހަރުކުރާނީ ބިމަށް ޓަކި ޖަހައިގެންނެވެ. އަދި ޓަކި ކައުންސިލުން ފޯރުކޮށްދެވޭނެއެވެ.

.8.5 މި މަސައްކަތަށް ބޭއްވޭ ކުރި ބެނަރު އިތުރުން ނިމުމުން މި ކައުންސިލުން އަނބުރާ ހަވާލުކޮށް ގެންދަންވާނެއެވެ.

.8.6 މުބާރާތުގެ ނިންމުމުގެ ރަސްމިއްޔާތު ކުރިއަށް ދާނީ ރޭގަނޑުއެވެ. އެހެންކަމުން މިރަސްމިއްޔާތަށް ބޭނުންވާ ލައިޓިންގ ގެ އިންތިޒާމްތައް ހަމަޖެއްސަން ވާނެއެވެ.

.8.7 ކޮލިޓީން ސަރުކަރީގެ ސްޓޭޖު އޭރިއާ ޑެކޯރޭޓް ކުރުމަށްޓަކައި މަދުވެގެން 230w އަށް ވުރެ ދަށް ނޫން 8 ޕީސް ހެޑް ބީމް ލައިޓް ބޭނުންކުރަންވާނެއެވެ. އަދި ދުރަށް ފެންނާނެހެން މަތިކޮށް އަލި ފްލަޑްލައިޓާ 470w އަށް ވުރެ ދަށް ނޫން 4 ޕީސްހެދޭ ބީމް ލައިޓް ބޭނުން ކުރަންވާނެއެވެ. ލައިޓްތައް ކޮންޓްރޯލް ކުރުމަށްޓަކައި DMX ކޮންޓްރޯލަރެއް ބޭނުންކުރަން ވާނެއެވެ. ލައިޓްތައް ހަރުކުރުމަށް ޓްރަސް ފްރޭމްބެކިއެއް ބޭނުންވާނަމަވެސް ބަލައިގެން އަދި ހުރި އެތުލީޓް މަސައްކަތާ ހަވާލުވާ ފަރާތުގެ ޒިންމާއެކެވެ.

.8.8 މުބާރާތް ނިންމުމުގެ ރަސްމިއްޔާތުގައި ބެކްޑްރޮޕަށް އަލިވަން އެކަށީގެންވާ ވަރަށް އާރް.ޖީ.ބީ ނުވަތަ ވޮޝް ލައިޓް ބޭނުންކުރަންވާނެއެވެ. އެކަށީގެންވާ ލައިޓް ބޭނުންކުރުމުން ބެކްޑްރޮޕް ރޭގަނޑު ވަގުތުގައި އާޓްވާކް އަދި ލިޔުންތައް އެނގޭ މިންވަރަށް ފާޅުކޮށް ދިއްލިފައި ހުންނަންވާނެއެވެ.

.8.9 މުޅި އިވެންޓް ނިމެންދެން ލައިޓް ކޮންޓްރޯލް ކުރުމަކީ މަސައްކަތާ ހަވާލުވާ ފަރާތުގެ ޒިންމާއެކެވެ. ހަމައެއާ އައިޓަމްތަކާއި ޖެނެރޭޓަރ ލައިޓްގެ އަށް ޖެނެރޭޓަރު އެކްސްޓެންޝަން ޓްރޮލީކަން ހަމަޖައްސަންވާނެއެވެ. އަދި ސްޓޭޖު ސަރަހައްދު ފުދިއޭ މުޅި އިވެންޓް ފުރިހަމަވާ ވަރަށް ލައިޓް ހަމަޖައްސަންވާނެއެވެ.

8.10. ސްޓޭޖު ކުރިމަތި ފަރުޝް: ސްޓޭޖު ކުރިމަތީ ސަރަހައްދު އަދި ކުރުމަށްޓަކައި ވާތް އަލިން ދިއްލާ ވަރުން ތަން ތައްޔާރުކުރަން ޖެހޭނެއެވެ.

8.11. ސްޓޭޖައްވުރެ ސިޑިބަރި ވާތް އަލިން ދިއްލާވަރަށް ތަން ތައްޔާރުކުރަން ޖެހޭނެއެވެ.

8.12. އިވެންޓް ފެށުމުގެ 2 ގަޑިއިރު ކުރިން ހުރިހާ ތައްޔާރީ ހަމަކޮށް ނިންމަންވާނެއެވެ.

8.13. ސްޓޭޖައްގެ އިތުރުމިފެންވަރުގައި ހަރުކުރެވިފައިވާ 50 ދިދަ ޕޯލްސްޓަން އަލިކުރުމަށް ވާގޮ ފަދަ ވައިން ހަރުކުރަންވާނެއެވެ. ދަނޑުގެ އިތުރުމި ފެންވަރުން ކަހަރަބާ ނުވާގޮތަށް ވަގުތީ ކަހަރަބާ ބޭކަރި ޖަނަރޭޓަރުގެ ފަރުވާކުރެވޭނެއެވެ. ބޭނުން ކަހަރަބާ ނަގައިގެން ބޭނުންކުރާ ބޮޑު ކަނެކްޝަނެއް ހިސާބަށް ދަނޑުގެ ފާރުތަކުގައި ކަރަންޓް ކަހަރަބާ ކޮށްދޭ މަސައްކަތުގެ ހަރަދު ފަރާތުން ދެވޭނެއެވެ. ކަރަންޓްގެ ދިރާގުފަރާތް މަސައްކަތު ހަރަދު ކުރުމަށް ކުރެވޭ އިވެންޓް ކުރިއަށްދާ ވަގުތު ޖެނަރޭޓަރު މީހެއް ދަނޑުގައި ހުންނަންވާނެއެވެ. އަދި މިކަމަށް ހަމަޖެއްސި ފަރާތުގެ މައްސަލަތައް ހިއްސާކުރަންވާނެއެވެ.

8.14. ނިންމުމުގެ ރަސްމިއްޔާތަށް އެތުލީޓުންނާއި ދައުވަތުލިބޭ ބޭފުޅުން ތިބޭނެ ގޮނޑިފަދަ އިންތިޒާމު ހަމަޖައްސަންވާނެއެވެ (800 ގޮނޑި) ، މަސައްކަތާ ހަވާލުވާ ފަރާތުން ގޮނޑި ބޭނުންވާނަމަ ކައުންސިލްގައި މިއިދާރާއިން ގޮނޑި ފޯރުކޮށްދެވޭނެއެވެ. ގޮނޑި ގެންދިއުމާއި ގެނައުމުގެ އިންތިޒާމު ހަމަޖައްސާނީ މަސައްކަތާ ހަވާލުވާ ފަރާތުންނެވެ.

8.15. މުބާރާތް ނިންމުމުގެ ރަސްމިއްޔާތަށް ބޭނުންވާނެ ޓްރޮފީ، މެޑަލް ބަހައްޓާނެ މޭޒެއް ހަމަޖައްސަންވާނެއެވެ.

8.16. ޗެމްޕިއަން ޓީމް އިޢުލާން ކުރާ ވަގުތު ކޮންފެޓީ މެޝިން/ކެނަން އަދި ސްޕާކްލަރމެޝިނާއި އެކަށޭނެ 02 ފްލޭމް ޕްރޮޖެކްޓަރސް ބޭނުންކުރަންވާނެއެވެ.

<u>ސްޓޭޖައްގެ ލޭއައުޓް އަދި މުބާރާތް ނިންމުމުގެ ރަސްމިއްޔާތުގެ އެރޭންޖްމެންޓް ދައްކުވައިދޭ ކުރެހުން</u>

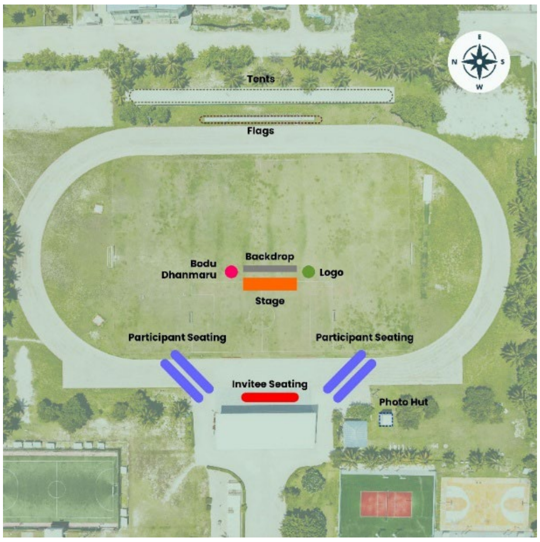

9. ކޮންޓެއިނަރު ހަމަޖެއްސުން

9.1 16 ޖޫން 8 ޖޫންގެ ކޮންޓެއިނަރެއް ސްޓޭޑިއަމް ބައްޓަމުގައި ކައުންސިލުން ދަބަހާ ބޭނު ބަހައްޓަން ފެނެއެވެ. ކޮންޓެއިނަރަށް ބޭނުންވާ ކަރަންޓު އަދި ސަރުކިޓް އެޅުމަކީ މަސައްކަތާ ހަވާލުވާ ފަރާތުގެ ޒިންމާއެކެވެ.

10. ސްޓިކަރ ޕްރިންޓްކުރުން

10.1 މުބާރާތް ކުރިއަށް ދާ ވަގުތު 550 ސްޓިކަރ ޕްރިންޓް ކުރުވުން އިންތިޒާމް ހަމަޖެހިފައި ހުންނަން ވާނެއެވެ. މުބާރާތް ކުރިއަށް ދާ ވަގުތު ކޮންމެ ދަންފަތިއްގައި އިވެންޓްތަށް ނިމުމުން ވަރަކަށް ސްޓިކަރތަށް އެތަންގައި ޕްރިންޓް ކުރުވަން ވާނެއެވެ. ސްޓިކަރ ޕްރިންޓް ކުރާނެ ކަރުދާސް ކައުންސިލުން ފޯރުކޮށްދެވޭނެއެވެ.

11. މެޑަލް ހަވާލުކުރުން

11.1 މެޑަލް ދޭ ތަށިއެއް ހޯދުމާއި ތަށިއެއް މަތީ ބާއްވާ އާބިލަ ތަށިކުރަމަށް މަސައްކަތަށް ހަވާލުވާ ފަރާތުގެ ޒިންމާއެކެވެ. ތަށިއެއް މަތީ ތަށިކުރާ އާބިލަ ކައުންސިލުން ފޯރުކޮށްދެވޭނެއެވެ.

11.2 މުބާރާތުގެ ކޮންމެ ސެޝަނެއް ގައި މެޑަލްތައް ތަރުތީބުކުރުމަށް އިންތިޒާމް ދޭ ފަރާތާއި ހަވާލު ކުރުމަށް ކުރިން ހަމަޖައްސަން ވާނެއެވެ.

12. އެއާޕޯޓް، ޕާރކިންގ އަދި ބަނދަރުގައި ހަރުކުރާ ބެނާ

12.1 8 ޖޫން 4 ޖޫންގެ 9 ކަންވަސް ބެނަރ ޕްރިންޓްކޮށް، ފްރެމްގައި ހަރުކޮށް ދަނޑުގެ ޝޯކޭސްގައި އެއާޕޯޓް، ޕާރކް ޖީ އެލް އަދި ބަނދަރު ސަރަހައްދުގައި ހަރުކުރުން.

12.2 ކަންވަސް ބެނަރގެ ޑިޒައިން، ހަރުކުރަން ބޭނުން ފްރޭމް އަދި ބޯނުންވާ ހުރި ކައުންސިލުން ފޯރުކޮށްދެވޭނެއެވެ.

12.3 ބެނަރތައް ވައިގެ އެއްޗެއްނުވާ ގޮތަށް ރަނގަޅަށް ފަސްޓްކޮށް ހަރުކުރަންވާނެއެވެ.

13. ޕޯޑިއަމް ދައްކުވައިދޭ ބޭނާ ޕްރިންޓިން އަދި ހަރުކުރުން

13.1. 6 ފޫޓު 4 ފޫޓު ކެންވާސް 3 ސެޓު ކައުންސިލުން ދައްކާ 3 ސަރަހައްދުގައި ހަރުކުރުން(އާރ.ޖީ އެލް، ރަސްމަލިފަންނު އަދި އެއާޕޯޓް ސަރަހައްދު).

13.2. ކެންވާސް ހަރުކުރަންވާނީ ކުރިން އެ ޕޮއިންޓުގައި ހަރުކުރެވިފައިވާ ކެންވާސްތައް ނައްޓާލުމަށްފަހު ހިލާސް ބަޔި ބޭނުންކުރަންޖެހޭނެ.

13.3. ކެންވާސް ޕްރިންޓު ކުރާނީ ކައުންސިލުން ދޭ ޑިޒައިނާއި އެއްގޮތަށެވެ.

13.4. މި ބޭނާތައް އިވެންޓް ނިމުމުން ސިޓީކައުންސިލާއި ހަވާލު ފަރާތުން ނަގާކަށް ނުޖެހޭނެއެވެ.

14. ސްޓޭޖުގައި ހަރުކުރާ ޕޯޑިއަމް ދައްކުވައިދޭ ބޭނާ އަދި ބޭނާ ހަރުކުރުން

14.1. 6 ފޫޓު 4 ފޫޓުގެ ކެންވާސްގެ 3 ސެޓު ޕްރިންޓްކޮށް ކައުންސިލުން ދައްކާ 3 ސަރަހައްދުގައި ހަރުކުރުން.

14.2. މި ކެންވާސްތައް ހަރުކުރުމަށް ފިލާ ހަރުކުރެވިފައިވާ ފްރޭމް ކައުންސިލުން ފޯރުކޮށްދޭނެއެވެ. މި ފްރޭމް ހަދާފައިވަނީ ހުންނާނީ 9mm ގެ ފިލަފިލާގެ އާއި 1.5" އިންޗި GI ބަރުގެ ހުރިބައިސްކޮށްފައިވާނެއެވެ.

14.3. ސްޓޭޖްގެ ދިގު ކައިރި 4 ފޫޓު ހުންނަންވާނެއެވެ. ހުރި ހުންނަންވާނީ 2' ފޫޓު ބިމަށް ވަށްލާފައިވާ / ބިމަށް ހަރާލާފައިވާނެއެވެ.

14.4. ފްރޭމް ގައި ހުންނާނީ 1އިންޗި 1އިންޗި ހުރި ފެއިލް ފްލާޓެއްގެ ކޮންފަމެވެ. ބޭރުގެ ހުރިގައި ހަރުކުރުމަށް ފްލޯޓް ކޮޅެއް ހުރިގައި ފްލޭގެ ކޮނު ހަރުކޮށްފައި ހުންނާނެއެވެ. ފްރޭމް ސްޓޭންޑްގައި ހަރުކުރާނީ ބޯލްޓް އިސްކުރު ޖަހައިގެންނެވެ. އިސްކުރު ހޯދާނީ މަސައްކަތު ހަވާލުވާ ފަރާތުންނެވެ.

14.5. ބޭރުގެ ހަރުކުރާނީ މި ކައުންސިލުން މަސައްކަތަށް ކަނޑައެޅިފައިވާ ސްޓޭޖަށްޖަހާ އަދާ ތަންތަނުގައެވެ.

14.6. ކެންވަސްގެ ޑިޒައިން ފޯރުކޮށްދޭނީ ކައުންސިލުންނެވެ. ނަމަވެސް ކެންވަސް ޕްރިންޓް ކުރުމަކީ މަސައްކަތާއި ހަވާލުވާ ފަރާތުގެ ޒިންމާއެކެވެ.

15. ސްޓޭޖިންގ ވައިން ކައިރިގައި ހަރުކުރާ ބޭނާ

15.1. 10 ފޫޓު 4 ފޫޓު 4 ކެންވާސް ބޭނާ ޕްރިންޓްކޮށް ފްރޭމްގައި ހަރުކުރުން.

15.2. މިކަމަށް ބޭނުންވާ ފްރޭމް ކައުންސިލުން ފޯރުކޮށްދޭނެއެވެ.

15.3. މި 4 ބަޔާ ފިނިޝިންގް، ކައުންސިލުން ފޯރުކޮށްދޭ ޑިޒައިނާއި ފެންވަރުގައި ހަރުދަނާކުރުމަށްފަހު ކައުންސިލުން އަންގާތަނަކަށް (ސްޓޭޖުން ބޭރުން ކައިރީ) ހަރުދަނާކުރަންވާނެއެވެ.

15.4. މި ބައިތަކުގެ ހަރުދަނާކުރާ ބިމަށް ހުރި ޤަވާއިދުންނެވެ. ހުރި ކައުންސިލުން ފޯރުކޮށްދެވޭނެއެވެ.

16. ވިކްޓަރީ ސްޓޭންޑުގެ ފަހަތުގައި ހުންނަ ބެނަރފިނިޝިންގް، ފްރޭމް ހަދާ ހަރުދަނާކުރުން

16.1. 12 ފޫޓު 10 ފޫޓުގެ ބެނަރެއް ފިނިޝިންގްކުރުމާއި، ތަކެތި ފަހި އަދި ފިލާ ބޭނުންކުރެވޭގޮތަށް ފްރޭމް ހަދައި، ބައި ފްރޭމްގައި ހަރުދަނާކުރުމާއި، މިއިދާރާއިން ދައްކާ ތަރުތީބުގައި ބައި ހަރުދަނާކުރުން. މިކަމަށް ބޭނުންވާނެ ހުރިހާ ތަކެތި ހޯދުމަކީ މަސައްކަތްތެރިޔާ ހަވާލުވާ ފަރާތުންނެވެ. ކައުންސިލުން ފޯރުކޮށްދެނީ ކަރަންޓުގެ ލައިން އެކަނިއެވެ.

17. އެންޓްރަންސް ބޯޑު އަދި ސްޓޭޖު ހެދުން

17.1. ބޯޑު އަދި ފްރޭމް ހެދުން

17.1.1. 24 ފޫޓު 10 ފޫޓުގެ ބޯޑެއް ތަކެތި ފަހި ފްރޭމް ހަދައި ދަގަނޑު ކޮޅިގަނޑު ކައުންސިލުން އަންގާ ސަރަހައްދުގައި ހަރުދަނާކުރުން. މިކަމަށް ބޭނުންވާ ކަންވާރު، ފްރޭމް ހެދުމަށް ބޭނުންވާނެ ތަކެތި ހޯދަންވާނީ މަސައްކަތްތެރިޔާ ހަވާލުވާ ފަރާތުންނެވެ.

17.1.2. ބޯޑަށް ވާއި އެއްވަރުގެ ފަދަ ރަނގަޅު ފެންވަރެއްގެ ހަރުދަނާކުރަންވާނެއެވެ.

17.1.3. ކަރަންޓުގެ ޖޯއިން ފޯރުކޮށްދެނީ ކައުންސިލުންނެވެ. ނަމަވެސް ކަރަންޓް ފިނިޝިންގ ކުރުމަކީ މަސައްކަތްތެރިޔާ ހަވާލުވާ ފަރާތުގެ ޒިންމާއެކެވެ.

17.1.4. ބޯޑުގައި އަދި ކުރިމަތިން 20W-RGB ލައިޓް ފްލަޑްލައިޓް ވަރަށް އަދި ބޯޑުގައި ދެލައިޓް ހަރުކުރުމާއެކު ފޫޓު ނުވަދަމަށް އެކަށީގެންވާ ވަރަށް އަލިވާ ގޮތަށް ވާވ ލައިޓް ހަރުދަނާކުރަންވާނެއެވެ.

17.1.5. މި މަސައްކަތަށް ބޭނުންވާ ހުރި ތަކެތި އިތުރުން ނިމުމުން މި ކައުންސިލުން އަންގާ ތަނަކަށް ގެންދަންވާނެއެވެ.

17.2. ސްޓޭޖު ހެދުން

17.2.1. ސްޓޭޖުގެ ބޮޑު މިނަކީ 24 ފޫޓު 4 ފޫޓެވެ.

17.2.2. ސްޓޭޖު ހަދަނީ ޕްލެޓް ބޭނުންކޮށްގެން ޕްލެޓް މަތީ ޕްލައިވުޑް ފިލާ އަޅައިގެންނެވެ.

17.2.3. ސްޓޭޖު ހަދަން ބޭނުންވާ ޕްލެޓް ޕޮލިޝްކޮށްފައިވާނެއެވެ. ފިލާ ހޯދާނީ މަސައްކަތާ ހަވާލުވާ ފަރާތުންނެވެ. މަސައްކަތުގެ ނިމުމުން ފިލާ ކައުންސިލަކުން ޕޮލިޝްކޮށްގެން ދޭނެއެވެ.

17.2.4. ސްޓޭޖުގައި އަޅާ ޕްލައިވުޑްގައި ކުލަ ހިލާ ވަރަށް އަޅުޖަހާ ކަޅު ކުލަ ލާންވާނެއެވެ.

17.2.5. ސްޓޭޖުގެ އަޅާ ޕްލައިވުޑްގައި 02 ކޯޓް ރޮނގު އެއަށްވުރެ ގިނައިން ކަޅު ކުލަ ލާންވާނެއެވެ. ސްޓޭޖު އަރިމަތީގައި ޕްލަސްޓިކް ފޮތިގަޑުގައި ޕްލައިވުޑް ފިލާ ހަރުކުރަން ވާނެއެވެ. އަދި ފިލާގައި ވެސް ކަޅުކުލަ ލާންވާނެއެވެ. އަރިމަތީގައި ހަރުކުރާ ފިލާ ހޯދާނީ މަސައްކަތާއި ހަވާލުވާ ފަރާތުންނެވެ.

17.2.6. މުބާރާތް ކުރިއަށްދާ މުއްދަތުގައި ސްޓޭޖު މަރާމާތު އެއް ވެސް ފަދަ ސާފުކުރުމުގެ ޒިންމާ އަދާކުރަންވާނެއެވެ.

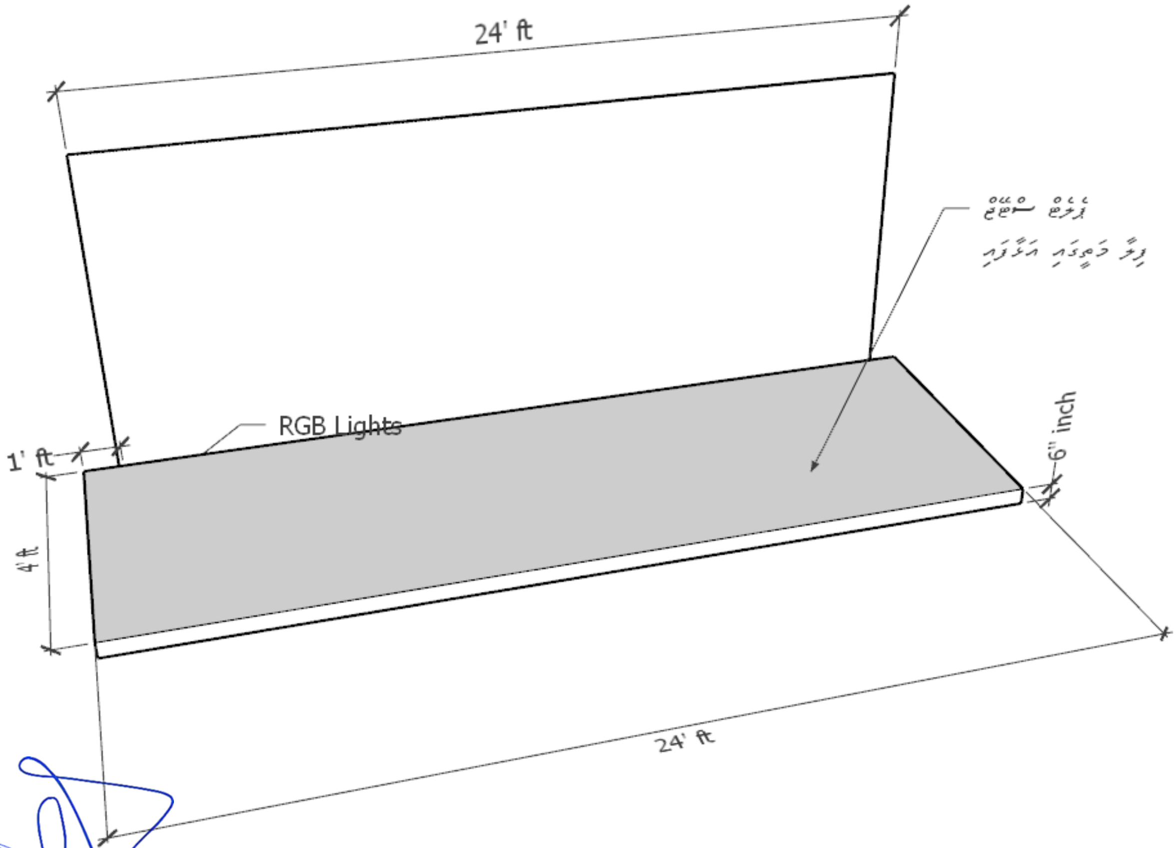

18. ކުރިން ހަދާފައިވާ ވިކްޓަރީ ސްޓޭންޑްގެ ކުލަ ބަދަލުކުރުމާއި ކަސްޓަމް ބަދަލުކުރުން

18.1. ވިކްޓަރީ ސްޓޭންޑްގެ ކަސްޓަމް ބަދަލު ކުރުމާއި ކުލަ ބަދަލުކުރުން. (ކުރުމުން އެންމެ 4 ގައި)

18.2. ފޮތިންޖެހި ހުންނަންވާނީ ކަސްޓަމް ޑިޒައިން ތަރުތީބުކުރެވޭ. (ޑިޒައިން ފޮޓޯކޮންޓްރޯލްކުރެވޭގޮތަށް). ތަރަސް ގޮތުގައި ބޭނުން ކުރާނީ ގަސްދުލަ ތަރަފެވެ. ހަމަވަތަ ޑިޒައިން ސްޓިކަރ އަށްފަސް ފުރިސްޓިކާޓް ތަތްކުރިވިގެންނެވެ.

18.3. އެހެން ހުރިހާ ފަދަ ތަކެއްގައި ސްޓޭޖް ގެން އަދަދު ޕްރިންޓް ކުރަން ޖެހޭނެއެވެ. ކުލަ ވޯސްކުރާނީ މިކައުންސިލުން މަސައްކަތާއި ހަވާލުވާ ހުންނަ ސްޓިކަރޖަހާ ފަރާތް ގަބޫލުކުރާ.

18.4. މިތަކުގެ މުޤާބިލު ފުރުމުގެ ކުރިން ކައުންސިލުން އެންގޭތަކެއްގައި ބަޖެޓަށް ވާނެއެވެ. އަދި އިތުރަށް ނިމުމުން މި ކައުންސިލުން އެންގޭތަކަށް ގެންދަންވާނެއެވެ.

18.5. ވިކްޓަރީ ސްޓޭންޑްގެ އެންމެ އުސް ސްޓޭންޑަށް އެރުމަށްޓަކައި ސްޓެޕް ބޯކްސް އެއް ހަދަންވާނެއެވެ.

18.6. ސްޓެޕް ބޯކްސް ތައްޔާރުކުރާނީ ކުރުމުގައިވާ ޑްރޯއިންގ މިންތަކަށެވެ.

18.7. ސްޓެޕް ބޯކްސް އުސް މިނަކީ 1' ފުޅާ އެވެ. ދިގު މިނަކީ 2 ފުޅާ އެވެ. ފުޅާ މިނަކީ 1' ފުޅާ 2 އިންޗެވެ.

18.8. މި މަސައްކަތަށް ބޭނުންކުރާނީ 12mm ޕްލައިވުޑް ލިބެއެވެ. ސްޓެޕްކަރުގައި ހަރާނީ ލަކުޑި ފަތި ބޭނުން ކޮށްގެންނެވެ.

18.9. ސްޓެޕް ބޯކްސް އަށް އަޅާ ފޯމް ފަރަށް ވަޔަގަދު ވާން ޖެހޭނެއެވެ.

18.10. ސްޓެޕް ބޯކްސް ހުންނަންވާނީ ކަޅުކުލަ ލާފައެވެ.

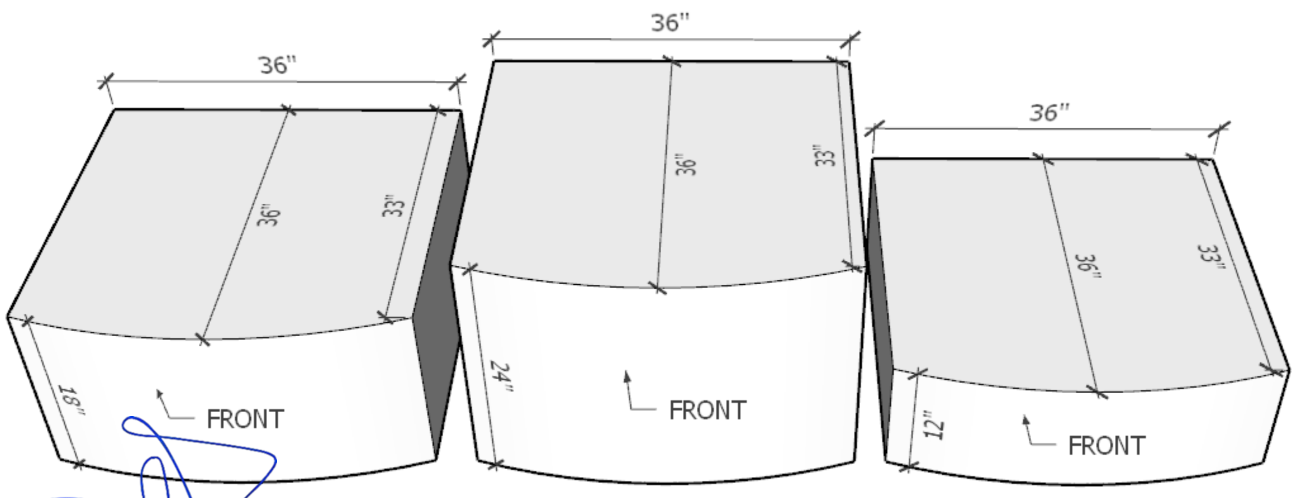

ސްޓޭޖް ބޮކްސް

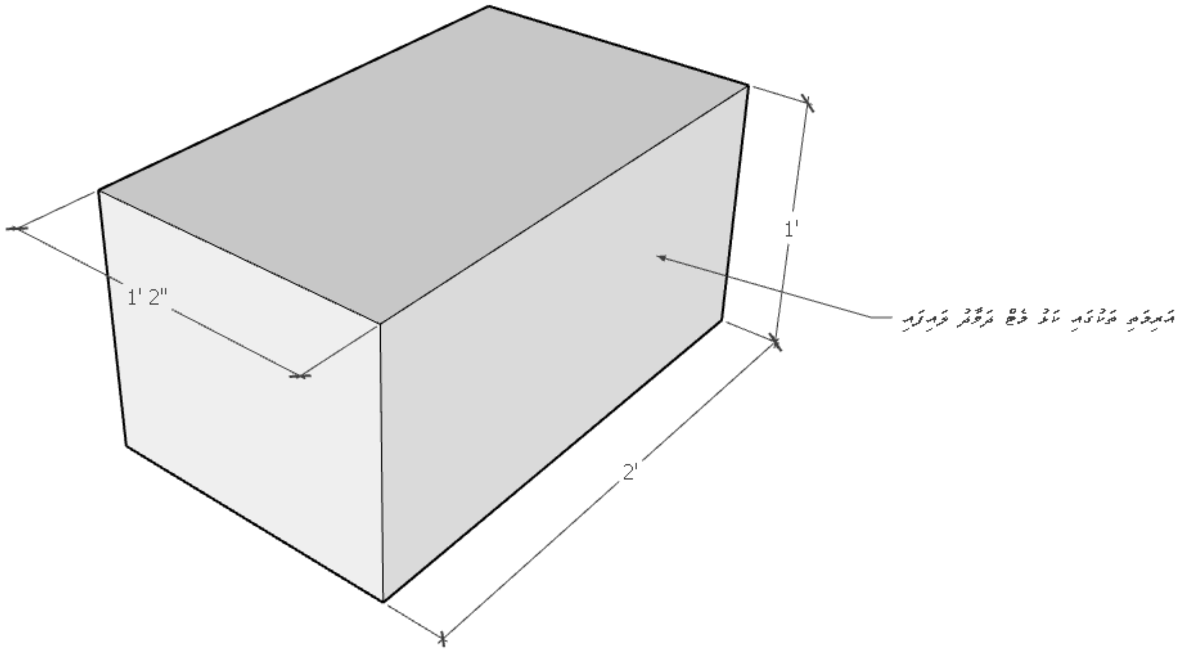

19. ދިދަ ބޭނުން

19.1. 350 ދިދަ ކައުންސިލުން ދައްކާ ތަންތަނުގައި ހަރުކުރުން. ހަރުކުރުމަށް ބޭނުންވާ ކޮޅި / ދަނޑި ފޯރުކޮށްދެވޭނެ.

19.2. 350 ދިދައިގެ ތެރެއިން 150 ދިދަ ކައުންސިލުން ފޯރުކޮށްދެވޭނެއެވެ. ބާކީ 200 ދިދަ ކައުންސިލުން ދޭ ޑިޒައިނާއި އެއްގޮތަށް ފެހެއްޓަން ޕްރިންޓް ކުރުން.

19.3. ޕްރިންޓް ކުރާ ދިދައިގެ މިންވަރު 5ފޫޓް 2ފޫޓް އެވެ. ދިދަ ހުންނަންވާނީ 1އިންޗި ހުޅުއަކަށް ފަތްޓާ ގޮތަށް ފަހާފައިވާނެއެވެ.

19.4. ދިދަ ހުންނަންވާނީ ވަރާއި ނުފުއްޖޭ ފަދަ ގޮތަކަށް ހުޅަނގުޖެހިގައި ހަރުކުރެވިފައެވެ.

19.5. މުބާރާތް ކުރިއަށްދާ މުއްދަތުގައި ދިދަ އެއް ހަލާކުވެ ގެއްލިގެން ދިޔައިމާ ނަގަ މިޢާރާއި ގުޅިގެން އަނބުރާ ހައްދަ ދިނުން ކަމަށް ހަރަކާތްތެރިވާންވާނެއެވެ.

19.6. މި ތަކެތި އިވެންޓް ނިމުމުން މި ކައުންސިލުން އަންގާތަނަކަށް ގެންދަންވާނެއެވެ.

20. ބޭސިން ދަށުމަތީގެ ކެބިނެޓް ބަދަލުކުރުން

20.1. ބޭސިން ދަށުމަތި : ކުރެހުމުގައިވާ މިންވަރާއި ކުރެހުމުގައިވާ ގޮތަށެވެ.

20.2. ބޭސިން ދަށުމަތި ހުންނާނީ ފެނަށް ބުރަނުވާ ޖީއައިސޯން، ތިރީ ކައުންޓަރގައި ކޮންމެ ފަރާތްތަކުގައި 4' ފޫޓެވެ. އަދި މަތީ ކޮޅުގައި ކޮންމެ ފަރާތްތަކުގައި 2' ފޫޓެވެ.

20.3. ފިނިމީޓްގެ ޖީއައިސޯން ހުރިހާ ފަރާތްތަކުގައި ކެބިނެޓް ފިނިޝިންގކުރުމަށްފަހު ރަނގަޅަށް ކުރަންވާނެއެވެ. ޕެއިންޓް ގޮތުގައި ބާނުން ކުރާނީ ގްލޮސީ ޕެއިންޓެވެ. ނުވަތަ ޖީއައިން ސްޕްރޭ އަށްވުރެ ފިނިޝިންގ ރަނގަޅުކޮށްދޭނެއެވެ.

20.4. ބޭސިން ދަށުމަތީގައި، ކުރެހުމުގައި ފާހަގަ ކޮށްފައިވާ ތަނުގައި RGB ލައިޓް ފަޅި ހަރުކުރަންވާނެއެވެ. ލައިޓުން ދޭނީ ކަރަންޓް ވާގަދަ ހުންނަންވާނީ ބޭސިން ތިރިން ނުރު ކަރަންޓް ދެއްވާލައިގެން ދިޔުމުން ނަގާ ދޭނެއެވެ. މިގޮތުން ހުންނަންވާނީ ސްޓީލްގައި ސްވިޗްނުވާނެ ގޮތަށް ރައްކާތެރި ކޮށްފައެވެ.

20.5. ފެނުގެ ރަސްމިއްޔާއި ނިންމުމުގެ ރަސްމިއްޔާތުގައި ބޭސިން ރަނގަޅަށް ބެހެއްޓުމާއި އިންސްޕެކްޝަން ހަމަޖެއްސުން ވާނެއެވެ.

20.6. ކައުންސިލުން ދައްކާ ތަންތަނުގައި ބޭސިން ބެހެއްޓުމާއި އިވެންޓް ނިމުމުން ތަކެތި ނަގާ ކައުންސިލުން އަންގާ ތަނަކަށް ގެންދަންވާނެއެވެ.

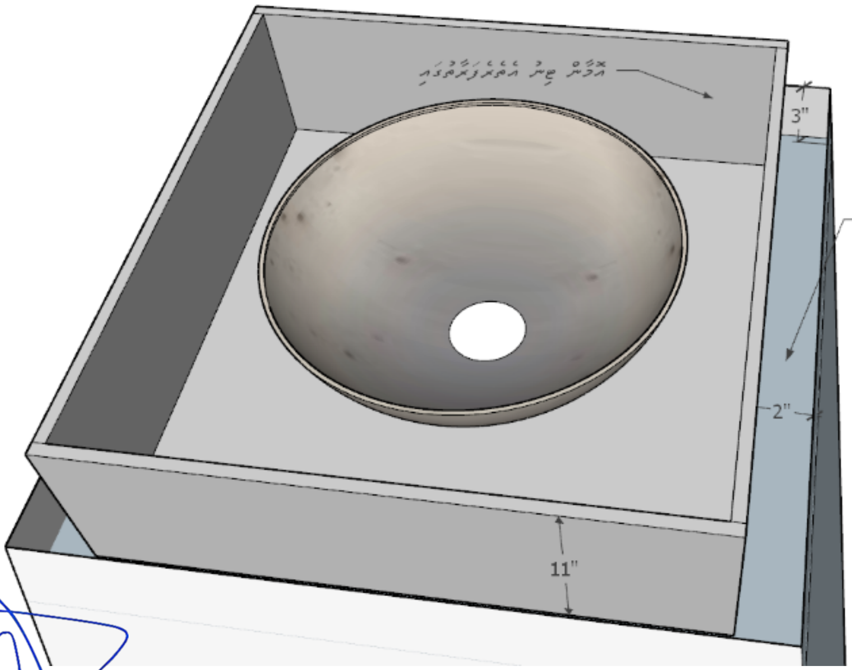

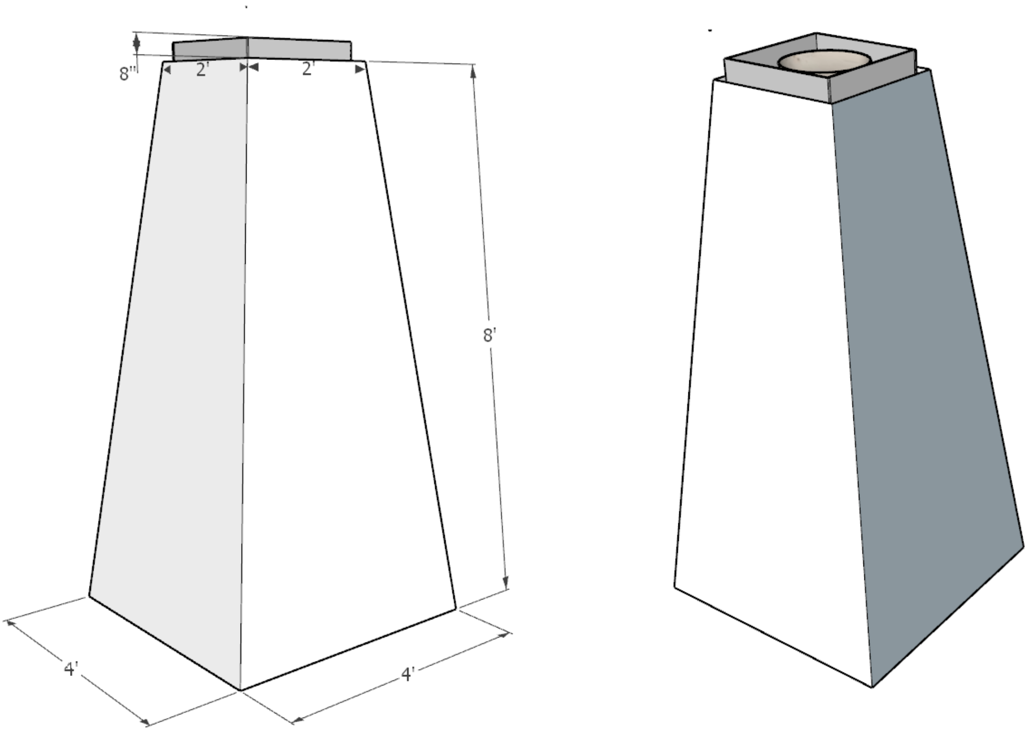

21. ބައިވެރިންގެ ނަން ބޯޑް (ކޮންވާސް ބޯޑް)

21.1. ބޯޑުގެ ޖުމްލަ އަދަދު 40 ، ބޯޑު ސައިޒް 4' ފޫޓް x 8" އިންޗި އެވެ.

21.2. ބޯޑު ކައުންސިލުން ފޯރުކޮށް ދިނުމުން ކޮންވަސް ޕްރިންޓްކޮށް، ހަރުކުރަންވާނެއެވެ. ކޮންވާސް ހަރުކުރުމަށް ފިލާގަސްޖެހުން ހިރާސް ގަނޑުކޮށް ހިރާސް ޖަހައިދޭންވީ.

21.3. ކޮންވާސްއަށް ޕްރިންޓް ކުރާނީ މި ކައުންސިލުން ފޯރުކޮށްދޭ އިބާރާތާއި ޖެހައިދޭންވީ.

21.4. މި ބޯޑުތައް ހަރުކުރާނީ ސްޓޭޖްއާއި ދެ އިރުމަތި ފަރާތުގައި ފާހަގަކުރެވިފައިވާ ޖާގައިގެ ބޮޑުމިނުގެ މަތިކައިރިގައިވާ ސަހާ ބޯޑުގައި 1.5 އިންޗި ބޮލީގެ ނަން ބޯޑުން ކަނޑަމުންނެވެ.

21.5. މި ތަކެތި އިވެންޓް ނިމުމުން މި ކައުންސިލަށް އަނބުރާ ހަވާލުކުރަންވާނެއެވެ.

22. ބޫތު ދަނޑުމަތީ ސައިޓް

22.1. ދަނޑުމަތީގެ ސައިޓު ކައުންސިލުން އަންގާ ތަރުތީބަކަށް ބެހެއްޓުމާއި ، އިވެންޓް ނިމުމުން ނަގުމަކީ މުސައްކަތު ކުރާ ފަރާތުގެ ޒިންމާއެކެވެ.

އެނެކްސް 8

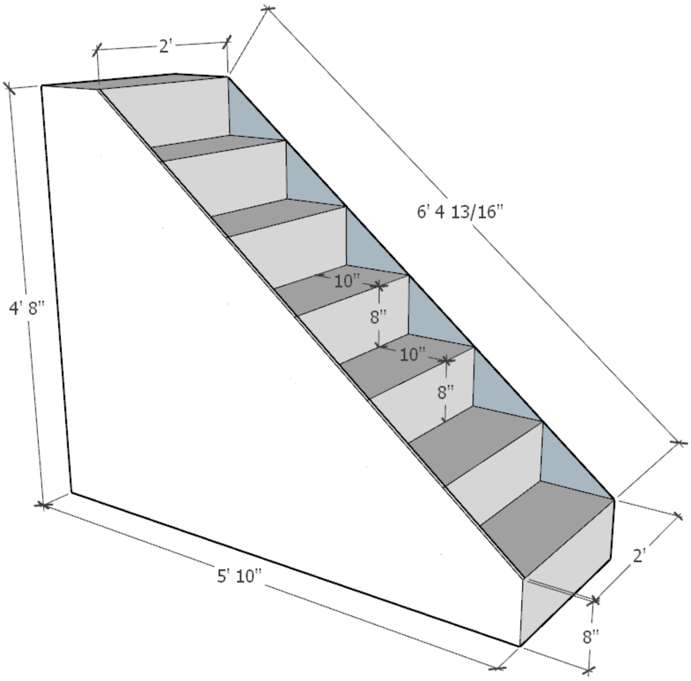

23. ސްޕްރިންޓަރ ބްލޮކްގެ ކޮންސެޕްޓް ބަޔާންކުރުން

23.1. ސްޕްރިންޓަރ ބްލޮކް ހުންނާނީ ކުރުމުގައިވާ ޓްރެކާއި ދިމާކޮށެވެ.

23.2. ސްޕްރިންޓަރ ބްލޮކް ގެ އަދަދަކީ 32 އެވެ.

23.3. ސްޕްރިންޓަރ ބްލޮކްގެ ދެފަރާތުގައިވާ ކޮންސެޕްޓް ބަޔާންކުރުން.

23.4. ފިލާގައި ކޮންމާސް ޕްރިންޓްކޮށް ހަރުކުރަންވާނެއެވެ. ކޮންމާސް ފިލާގައި ހަރުކުރާނީ ހިރަސް ބަޔަ އަކުން ހިރަސް ޖަހައިގެންނެވެ.

23.5. ކޮންމާސްގެ ޖެހިއިރު ފެނުކޯންޓޮރީ ކަރުންސިފުންނެވެ. ނަމަވެސް ކޮންމާސް ޕްރިންޓް ކުރުމަކީ މަސައްކަތާއި ހަވާލުވާ ފަރާތުގެ ޒިންމާއެވެ.

23.6. ފިނިޝިން ރީވާން ޖެހޭނެއެވެ. ކޮންމާސް އަށް ކުލަ އަޅާފައި ހުރެގެން ނުވާނެއެވެ.

23.7. އިވެންޓް ނިމުމުން މިބައިތި ކައުންސިލަށް އަންގާ ބަލަހައްޓާ ދެންނެވާނެއެވެ.

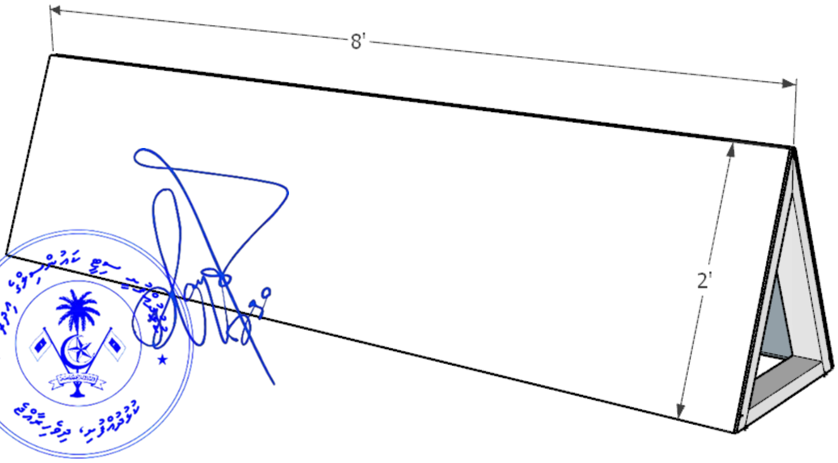

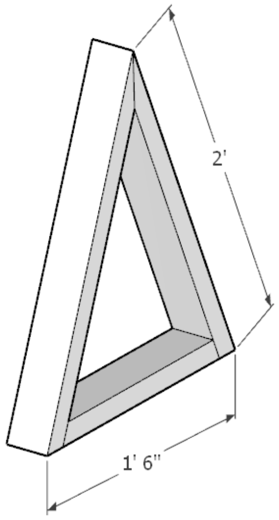

24. ޕޯޑިއަމް ގެ ކަންވަސް ބަދަލުކުރުން

24.1. ޕޯޑިއަމް ހުންނާނީ ކުރެހުމުގައިވާ ޑިޒައިނާއި މިންތަކަށެވެ.

24.2. ޕޯޑިއަމް ފުޅާ މިނަކީ 2' ފޫޓު 2" އިންޗެވެ. އަދި އުސްމިނަކީ 49" އިންޗި އެވެ.

24.3. ޕޯޑިއަމް ވަޑައިގެން ކަންވާސް ތަށް ކުރަންވާނެއެވެ. ތެރަސް ގޮތުގައި ބޭނުން ކުރާނީ ޖެންޓްރީ ތަރަށެވެ. ނުވަތަ ޖިޔައިން ސްޓިކަރ އަރުވާ ޕްރިންޓްކޮށް ތަށްކުރެވިދާނެއެވެ. އަދި ޕޯޑިއަމް އެތެރެ ފަރާތުގައި ކަންވާސް އާއި ގުޅޭ ކުލަޔާއި ފޮންޓެވެ. ޕޯޑިއަމްގައިވާނީ ކުރި މި ކައުންސިލުން ހަވާލުކުރާ ސްޓިކަރ ވިނައިލް ކަނޑައިލައި ޕޭސްޓްކުރަންވާނެއެވެ.

24.4. ކަންވަސްގެ ޑިޒައިން ފޯރުކޮށްދޭނީ ކައުންސިލުންނެވެ. ނަމަވެސް ކަންވަސް ޕްރިންޓް ކުރުމަށް މިކައުންސިލާއި ހަވާލުވާ ފަރާތުގެ ރުހުން ޖެހޭނެއެވެ.

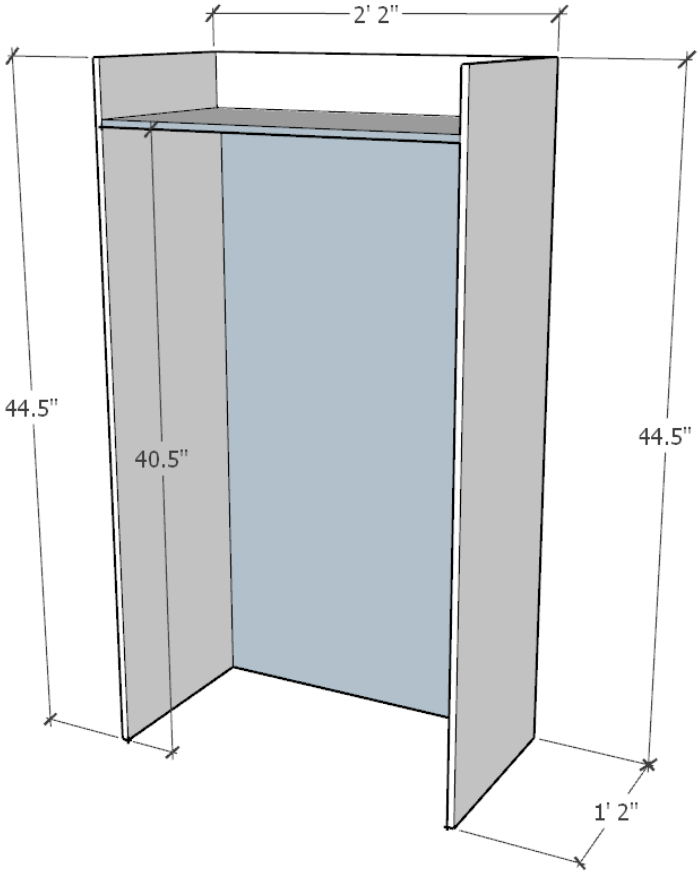

25. އަތުން ހިފާ ގެންގުޅޭ ބޯޑުތަކުގެ ކަންވަސް ބަދަލުކުރުން

25.1. ބޯޑުގެ އަދަދަކީ 40 އެވެ.

25.2. ބޯޑުތައް ފުލްކަލަރުން ފޮނުވަންވާނެއެވެ.

25.3. ބޯޑު ފޯމްބޯޑްގައި (ޕްލައިވުޑްގައި) ކަސްޓަމް ޕްރިންޓްކޮށް ތައްޔާރު ކުރަންވާނެއެވެ. ޑިޒައިން ކޮންމެއި ބޯޑުން ކައުންސިލުން ދެނެގަތުމަށް ތަޔާރުވާނެ.

25.4. ކަންވާސްގެ ޑިޒައިން ފުލްކަލަރުން ކައުންސިލުން ފޮނުވާނެއެވެ. ނަމަވެސް ކަންވާސް ޕްރިންޓް ކުރުމާ މަސައްކަތްތެރި ހަމަޖެހުމާ ފުރިހަމަ ޖަވާބުދާރީވާނީ ތިންފަރާތެވެ. ނަމަވެސް ޑިޒައިން ސްޓިކަރު އަންވާސް ޕްރިންޓްކޮށް ތަޔާރުކުރަންވާނެއެވެ.

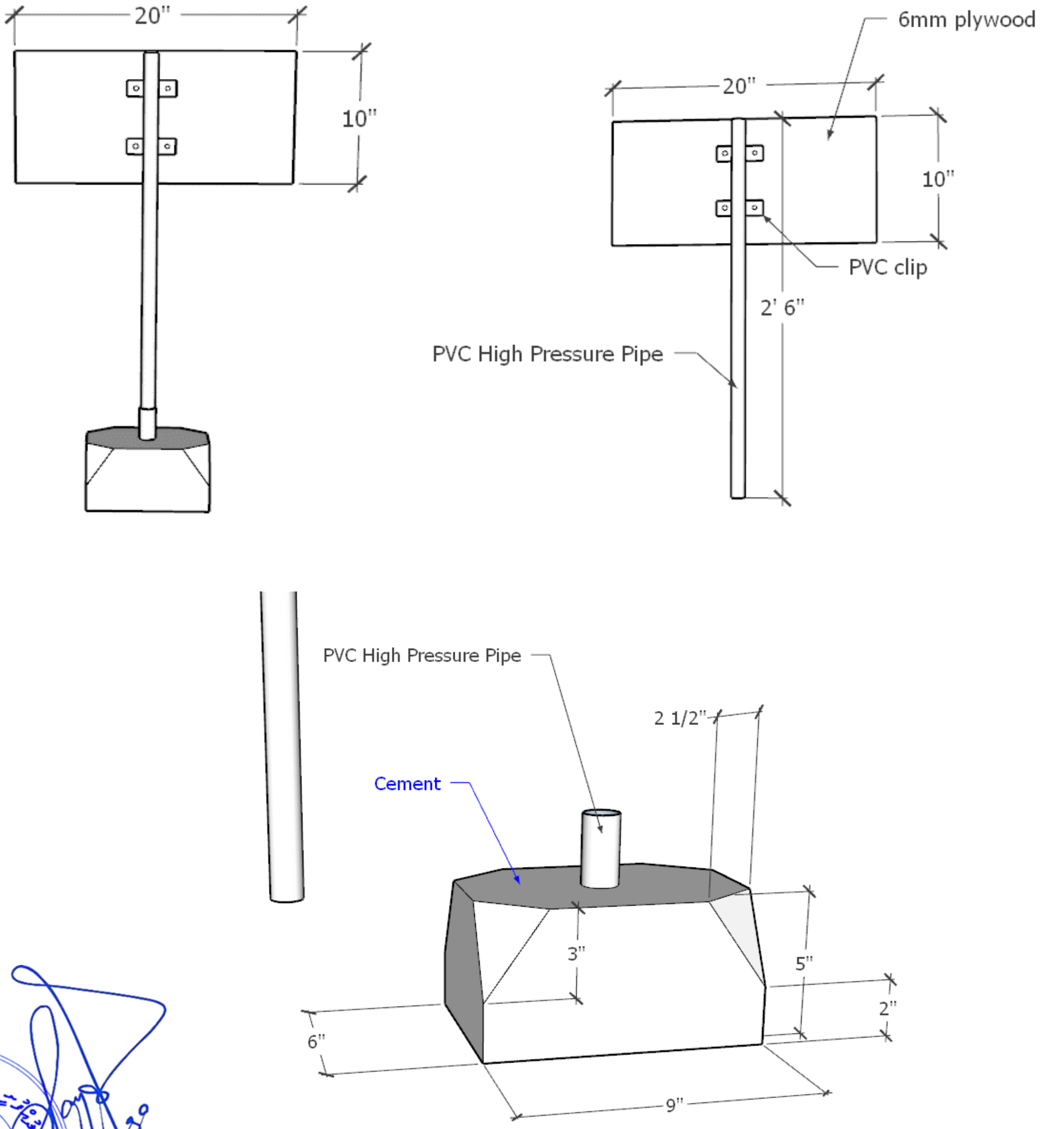

.26 ރަނގަޅު ޖެނަރޭޓަރު ކާރު ދިއްލުން.

.26.1 ކުޅުދުއްފުށި ސިޓީ ކައުންސިލްގެ ފަރާތުން ފޯރުކޮށްދޭ ތަކެތި / ކުރާނެ ކަންތައްތައް

.26.1.1 ރަނގަޅު ފެންނަ ހެރިމަތިން، ރަނގަޅު ހަނދުބުޖި މަޑުމަޑުން މި އިވެންޓުގެ 3 ފޭސް ކަރަންޓް ފޯރުކޮށް ބެހެއްޓުމަށް ހުންނަންވާނެއެވެ. އަދި ބަންޑާރަހަމައިދާން ގޭޓް ދިމާ މަގުމަތިގެ އުތުރު ފަރާތުގައި ހުރި ޑިސްޓްރިބިއުޝަން ބޮކްސް އާއި ދިމާލުން ވަގުތީ ކަރަންޓް ފޯރުކޮށް ބަހައްޓައި ދޭންވާނެއެވެ.

.26.1.2 އަމިއްލަ ތަކެއްޗެއްގައި މިފަދަ ނަގައިގެން ކަރަންޓް ބޭނުންވާ ސަރަޙައްދަށް ގެންދިއުމަކީ މަސައްކަތާ ހަވާލުވާ ފަރާތުގެ ޒިންމާއެކެވެ.

.26.2 މަސައްކަތާ ހަވާލުވާ ފަރާތުގެ ޒިންމާ

.26.2.1 ސްޓޭޖުގެ އެންޓްރަންސް ދެ ފަރާތުގައި ހުރި ގަސްތަކާއި ރުއްތަކަށް ފަރުވާ ދުރަށް ފްލަޑްލައިޓް RGB ލައިޓްލައި ދިއްލަންވާނެއެވެ. މީގެ އިތުރުން ސްޓޭޖުގެ ތެރެއިން މިއަދާއިން ކަސްޓަމަރާ އިތުރު 20 ގަސް RGB ލައިޓްލައި ދިއްލަންވާނެއެވެ.

.26.2.2 ސްޓޭޖުގެ އެންޓްރަންސް ދެފަރާތުގައި ހުންނަ ފޮނިގެދިގަސްތަކުގެ ތިރީކައިރިއަށް RGB ލެޑް ސްޓްރިޕްލައި ދިއްލަންވާނެއެވެ.

.26.2.3 ސްޓޭޖުގެ އެންޓްރަންސް ދެފަރާތުގައި ހުންނަ ފޮނިގެދިގަސްތަކުގެ މަތީގައި ފެއަރީލައިޓްސް ފެއަރީ ލައިޓް ހަރުކޮށް ދިއްލާފައި ހުންނަން ވާނެއެވެ.

.26.2.4 ސްޓޭޖުގެ އެންޓްރަންސް ދެފަރާތުގައި ޖަހާ ކޮންމެ ދިގު އަށެއް RGB ލައިޓް ލައި ދިއްލަންވާނެއެވެ. މިކޮނޑު ދެފަރާތުގައި ވެސް ޖެހުމަށް 54 ދިގު ޖަހަންވާނެއެވެ. ދިގު ޖެހުނީ 10' ފޫޓް 10' ފޫޓް ދުރުމިނުގައެވެ.

.26.2.5 ރަނގަޅަށް ފެންނަ ހޯޓަލްގެ ސަރަޙައްދަށް އެކޯޑެޓަރ RGB 2 50W ލައިޓްލައި ދިއްލަންވާނެއެވެ.

.26.2.6 ކަރަންޓު ކަނެކްޝަންތައް ހުންނަންވާނީ ފެން ނުވަންނަނޭހެން ސީލްކޮށްފައެވެ.

.26.2.7 އިވެންޓްގެ މުއްދަތުގައި ލައިޓްތައް ނުދިއްލާކަން ފާހަގަކުރެވިއްޖެ ނަމަ އެކަން ހައްލުކުރަންވާނެއެވެ.

27. ގޭޓު ހަދައި ހަރުކުރުން

27.1. އެންކްލޯސް 1 ކުރެހުމުގައިވާ ޑިޒައިނާއި އެއްގޮތަށް ފުޅައިގެ ފޫޓް އަދި ސްޓީލް އުސްމިން ތަކެތި ލުއި ބޭސްމަންޓްތަކެއް ހަދައި ވަށާ ގޭޓު ދެފަރާތުގައި (ފުރަގަހައި) ހަރުކުރުން.

27.2. ގޭޓު ސްޓެއިންލެސް ހަދާނީ ލުއި ފައިންނެވެ.

27.3. ގޭޓު ހުޅުވޭ ގޮތުން ގޮސް ގޭޓު ނައްޓާލައި ކައުންސިލުން އެންގޭ ތަނަކަށް ގެންދިއުން. އަދި މަސައްކަތް ނިމުމުން އަލުން ގޭޓު އަޅުވުން.

27.4. ގޭޓު ސްޓެއިންލެސް ހުންނަންވާނީ ވައިއާ އަދި އެހެނިހެން ކަހަލަ ދިމާވާއެއްސެ ނުފޫޅާން ގޮތަށް ހަރުކުރެވޭގޮތަށެވެ.

27.5. ގޭޓު ސްޓެއިންލެސް ޓިއުބުތަކުގެ ބޭސްމަންޓާ ޕިސްޓަބު އަދި އެހެނިހެން ތަކެތި ހަރުކުރަން މަސައްކަތާއި ހަވާލުވާ ފަރާތުންނެވެ.

27.6. ސްޓެއިންލެސް ގައި ބޭނުން 9mm,6mm ފިޓިންގްސް.

27.7. މި ގޭޓު ސްޓެއިންލެސް ގައި ކުރެހުމުގައިވާ ގޮތުގެ މަތިން ކުލަ ލާންވާނެއެވެ. ކުލަ ލާސްޓިކަށް މި ކައުންސިލުން މި މަސައްކަތާއި ހަވާލުވާ ސްޕްރޭއިންޖަރ އާއި މަސްވަރާ ކުރެވޭނެއެވެ.

27.8. ގޭޓު ތިރީގައިވާ ގްރިލްނަން ޕްރައިމް ލުކްޔާޑް ހަރުކުރިއެއް ކުލަވަރާ ކަމުގެ ތަރުތީބު ގޮތުގެ ބޭސްމަންޓުން ބާލާނެ ވަޑާންނެއް. ކުލަވަރުގެ ބޭސްމަންޓްގެ ގްރިލް ކުރަންވާނީ ކައުންސިލުން އެންގޭ ގޮތަށެވެ. ކުލަވަރު ޕްރައިމް ކުރުމަށް ކުރެހުމުގައި މަސައްކަތާއި ހަވާލުވާ ފަރާތުގެ ޖަވާބުދާރީއެވެ.

27.9. ފިނިޝިން ރޮލިކުރުމުގެ ގޮތުން ދޮރު އަތައި ސްޓޭޖް އަތައިގެން އޮފީސް ކުރަންވާނެއެވެ.

27.10. ގޭޓުގެ އަލި ކުރުމަށްޓަކައި ތިރީ ގްރިލްނެތުގައި 20W-RGB ލައިޓް ފުޅުވާ ވަރަށް ހަރުކުރަންވާނެއެވެ. ލައިޓް ހަރުކުރާނީ ގޭޓުގެ ތިރީ ބޭސްމަންޓް ގެ މަތީ، ލައިޓު ގެ މިންވަރު ކަނޑަ ފެއްޓޭގޮތަށެވެ.

27.11. ގޭޓުގެ ތިރިކަށި ލޮކުގެ ކުރުމުގެ ގޮތުން ލައިޓްވަރަން ހަރު ގްރިލްނަތުގެ މަތިކައިރި އެއްބަދަލުގައި ހުރިހާ ވަރަން ގްރިލްނަތު ހެދުން. މިކަމަށް ކަރަންޓު ކުރުމަށް މަސައްކަތާއި ހަވާލުވާ ފަރާތުގެ ޒިންމާއެކެވެ.

27.12. މި މަސައްކަތަށް ބައެއް ކުރި ތަކެތި އިތުރުން ނިމުމުން މި ކައުންސިލުން އަންގާ ތަރަކަށް ގެންދަންވާނެއެވެ.

652 8831 | info@kulhudhuffushicity.gov.mv | www.kulhudhuffushicity.gov.mv | @kfcitycouncil

ގޭޓް ޑިޒައިން ވިއު

މިންތައްކާއި ކުރެހުން

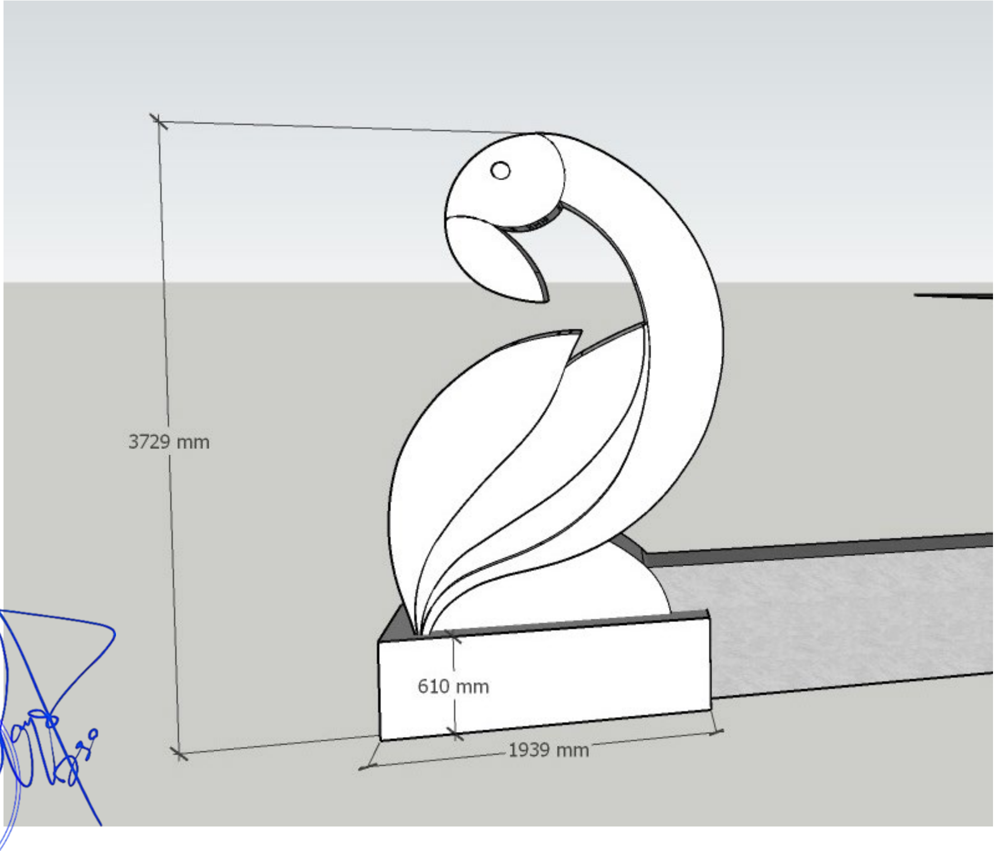

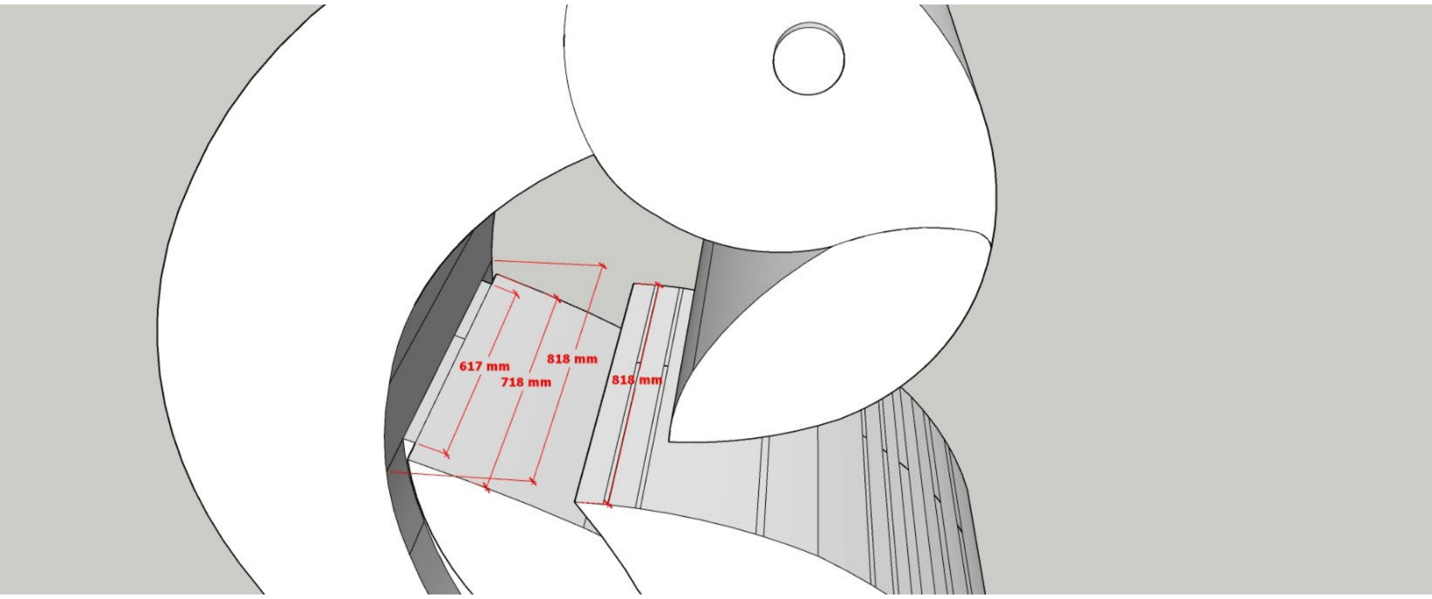
617 mm
718 mm
818 mm
818 mm

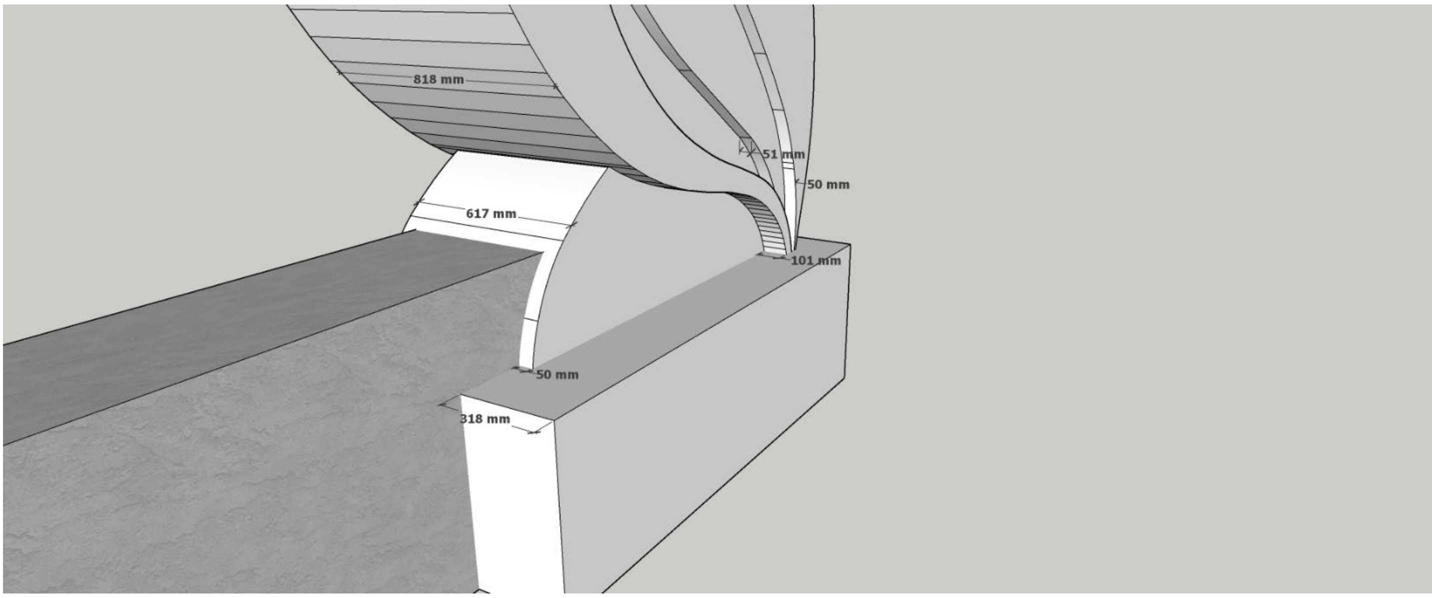
818 mm
51 mm
50 mm
617 mm
101 mm
50 mm
318 mm

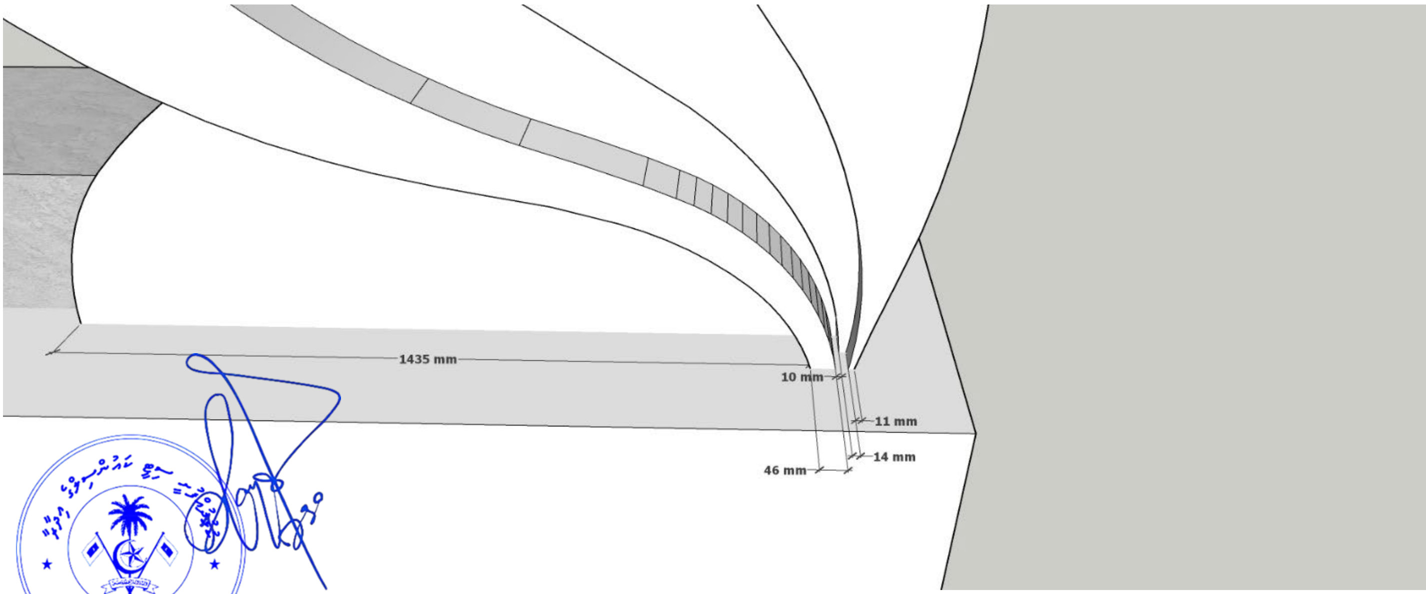
1435 mm
10 mm
11 mm
14 mm
46 mm

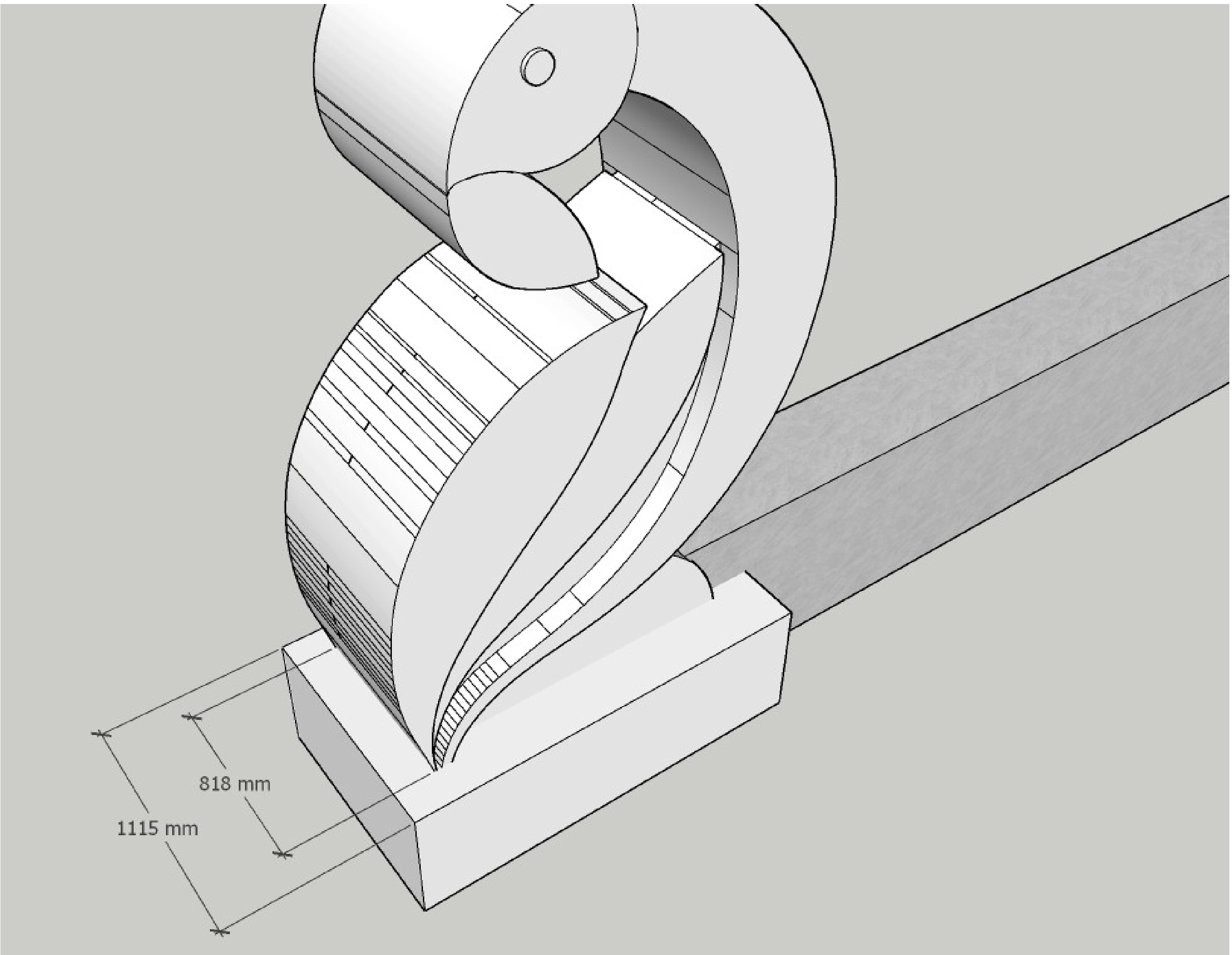
818 mm
1115 mm

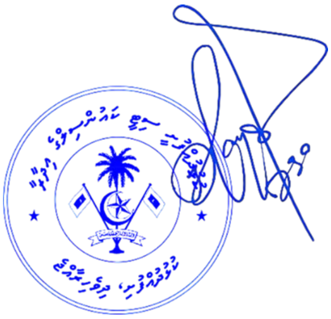

28. އެހެނިހެން

28.1. މުބާރާތަށް ތައްޔާރުކުރަން ޖެހޭ އެންމެހާ ތަކެތި (ނިންމުމުގެ ރަސްމިއްޔާތުގެ އިންތިޒާމްތައް ނުހިމަނާ) 20 ޖޫން 2025 އަށް ނިންމަން ވާނެއެވެ.

28.2. އިވެންޓު ނިމުމާ 72 ގަޑިއިރުތެރޭ އިވެންޓުގައި ބޭނުންކުރި ތަކެތި ނަގާ ތަން ސާފުކުރަންވާނެއެވެ.

28.3. މަސައްކަތަށް ބޭނުންވާ އެންމެހާ ތަކެތި އުފުލުމާއި، ތަން ސާފު ކުރުމާއި، ތަކެތި އެތުރުމާއި މަސައްކަތް ނިމުމުން އަނބުރާ ގެނައުމުގެ އެންމެހައި އިންތިޒާމު ހަމަޖެއްސުމަކީ މަސައްކަތާއި ހަވާލުވާ ފަރާތުގެ ޒިންމާއެކެވެ.

28.4. އިވެންޓު ނިމުމުން ތަން ދޫކުރުމުގައި ތަކެތި ކައުންސިލުން އަންގާ ތަންތަނަށް ގެންދިއުމާއި ގުދަންކުރުމަކީ މަސައްކަތާއި ހަވާލުވާ ފަރާތުގެ ޒިންމާއެކެވެ.

28.5. މަސައްކަތުގެ ތެރެއިން ތަކެތި އުފުލުމަށް ކުރަންޖެހޭ އެންމެހާ ޕިކަޕު ދަތުރުތަކުގެ ހަރަދާއި އެހެނިހެން އިންތިޒާމްތައް ހަމަޖެއްސުމަކީ މަސައްކަތާއި ހަވާލުވާ ފަރާތުގެ ޒިންމާއެކެވެ.

28.6. މި މަސައްކަތު ތެރެއިން ބާކީވާ ކުނިވާ އެންމެހައި ތަކެތި މި ކައުންސިލް އާއި ހަވާލުކުރަންވާނެއެވެ. އަދި މި ކައުންސިލުން އަންގާތަނަކަށް ގެންގޮސް ދޫކުރަންވާނެއެވެ.

28.7. އިވެންޓު ނިމުމުން ތަން ކުނިކަހައި ކުނިތައް އުކާލައި، ކައުންސިލުން އަންގާ ފެންވަރަކަށް ސާފުކުރަންވާނެއެވެ.

28.8. އިވެންޓް ބާއްވާ ސަރަހައްދުން ނަގާ ތަކެތި ރައްދުކުރުމުގެ ކުރިން ފޮހެ ސާފުކުރަންވާނެއެވެ. މިގޮތުން ހޮޅި ދަނޑިބޭކާއި ދިދަ ދަނޑިބޭކުން ވެލި ފިލުވައި ސާފުކުރަންވާނެއެވެ. އަދި މިތަކެތި ރައްދުކުރާނީ ގުދަން ކުރާ ހަމައަށް މަސައްކަތު ޓީމުން ގެނެސްދޭންވާނެއެވެ. ތަކެތި ރައްދުކުރަންޖެހޭނީ އާއި ޓްރާންސްޕޯޓަކުން ކައުންސިލުން އަންގާ ފެންވަރަށް ސާފުކުރުމަށް ފަހުއެވެ.

28.9. މަސައްކަތަށް ބޭނުންވާ އެންމެހާ ޓޫލްސް، އާލާތްތަކާއި ކޮންސިއުމަބަލްސް (މިސާލަކަށް، ސްޓެޕްލް، ވަޔަރިން ޓޭޕު، އިސްކުރު، ބޯލްޓު ފަދަ އެންމެހާ ކޮންސިއުމަބަލްސް) ހޯދުމަކީ މަސައްކަތާ ހަވާލުވާ ފަރާތުގެ ޒިންމާއެކެވެ.

28.10. މަސައްކަތް ކުރަންވާނީ އެކަށީގެންވާ ރައްކާތެރިކަމުގެ ފިޔަވަޅު އަޅައިގެންނެވެ. މަސައްކަތް ކުރުމުގެ ތެރޭގައި ލިބޭ ގެއްލުމަކަށް ކައުންސިލުން ޒިންމާނުވާނެއެވެ.

28.11. ފަރުވާތެރިނުވުމާއި ރައްކާތެރިކަމުގެ ފިޔަވަޅު ނުއެޅުމުގެ ސަބަބުން ކައުންސިލުން ޖަވާބުދާރީ ތަކެއްޗަށް ލިބޭ ގެއްލުމުގެ ޒިންމާ މަސައްކަތު ހަވާލުވާ ފަރާތުން ނަގަންޖެހޭނެއެވެ.

28.12. މުޅި އުފުލުމުގެ ތެރޭގައި ގެއްލޭ ތަކެއްޗަކަށް މަސައްކަތާ ހަވާލުވާ ފަރާތުން ޒިންމާވާންވާނެއެވެ.

28.13. މި މަސައްކަތަށް އަގު ހުށަހަޅުއްވާ ފަރާތްތަކުން މިފަދަ ކަމެއް ކުރިއަށް ގެންދިއުމުގައި ދިމާވާނެ ކުދިކުދި ކަންކަމަށް ވިސްނާ ފެހިވުމުގައި ގެންނަންޖެހޭ އެޑްވާންސްމަންޓުތަކަށް ރިޢާޔަތްކުރުމުގައި އަންނަންވާނެއެވެ. މަސައްކަތައް އަގު ހުށަހަޅާފަރާތުން މިފަދަ ހަރަކާތަކަށް ބޭނުންވާ ކޮންޓިންޖެންސީއާ އަގު ހުށަހެޅުމަށް ސަމާލުކަންދޭންވާނެއެވެ.

28.14. މަސައްކަތަށް އަގު ހުށަހެޅުމުގެ ކުރިން މަސައްކަތްތަކަށް ކުރުމަށް ހަމަޖެހިފައިވާ ސަރަހައްދުތައް ބަރަބަރަށް ބަލައި މަސައްކަތްތަކުގެ ދެނެގަން ސަރަހަދު ކުރުމަށް މަސައްކަތާއި ހަވާލުވާ ފަރާތުގެ ޒިންމާއެކެވެ.

28.15. މުބާރާތުގެ އިންތިޒާމުތައް ކޮމިޓީތަކުން ގެންދިޔުމަށް އެކަށީގެންވާ ޖާގައެއް އުޅުއްވަވާދޭއިރު އަންނަންވާނެއެވެ. މުބާރާތް ކުރިއަށްދާ މުއްދަތުގައި އުޅޭ ކަންކަމަށް ފާރަވެރި ފޮރިންޖު ކަނޑައަޅާ، ފާރަވެރި ފޮރިންޖު އެއް ފަސޭހައިން ދުވަސް އިންތިޒާމު ހަމަޖައްސަން ވާނެއެވެ.

28.16. މަސައްކަތުގެ ތެރެއިން ކައުންސިލުން ހަވާލުކުރާ ތަކެތި މުބާރާތް ނިމުމުން 2 ދުވަސް ތެރޭ އަނބުރާ ކައުންސިލާ ހަވާލުކުރަން ވާނެއެވެ. މިގޮތުން ހަވާލުކުރާ އެއްޗެހި ގެއްލުމެއް ލިބިއްޖެ ނަމަ އެއްޗެއްގެ ރިޕްލޭސް ކޮށްދޭންވާނެއެވެ. އަދި މިތަކެތި ކައުންސިލަށް ހަވާލުކުރާނީ ކަނޑައަޅާ ތަނަކަށް ގެންގޮސްދީގެން ވާނެއެވެ.

28.17. މުބާރާތް ކުރިއަށްދާ މުއްދަތުގައި މުބާރާތް ހިންގުމަށް ބޭނުންކުރާ އެންމެހާ ތަކެއްޗާއި ތަނުގެ ސާފުތާހިރު ބެލެހެއްޓުމަކީ މަސައްކަތާއި ހަވާލުވާ ފަރާތުގެ ޒިންމާއެކެވެ. މެދުތެރޭގައި ކުނިވެލިތައް ނަގަން ދެތެރެއަކުން ހިފަހައްޓަންވާނެއެވެ.

28.18. މަސައްކަތަށް އަގު ހުށަހެޅުމުގެ ކުރިން މަސައްކަތްތަކަށް ދެނެގަން، މަސައްކަތްތަކަށް ކުރުމަށް ހަމަޖެހިފައިވާ ސަރަހައްދުތައް (ސްޓޭޖު، އޯޑިޔޯ، ބެނަރު އަދި އެހެނިހެން) ސަރަހައްދު ބަލައި އެއްބަސްވުން ލިބުން ކުރި މަސްއޫލިއްޔަތުގެ ހުށަހެޅުމުގައި ދެނެގަން ސަރަހަދު ކުރުމަށް މަސައްކަތާއި ހަވާލުވާ ފަރާތުގެ ޒިންމާއެކެވެ. އަދި އަގު ހުށަހަޅުއްވާ އިރު މިގޮތުން ޚަރަދު ކުރެވޭނެ ކަންކަމަށް ރިޢާޔަތް ކުރަންވާނެއެވެ.

28.19. މަސައްކަތާއި ހަވާލުވާފަރާތަކަށް އެއްވެސް ތަނެއްގެ ސްޕޮންސަރއެއް މުބާރާތުގައި ބޭނުމެއް ނުކުރެވޭނެއެވެ.